חד תכליתי לבן תחת הטיח SKY 3W



תאורת חירום חד תכליתית שקועת תקרה. זמן פעולה בשעת חירום - 180 דקות.
סוללת ליתיום איכותית, העומדת במספר רב של מחזורי טעינה. יחידת בקרה מובנית לבדיקת סוללה, ממיר, מתח טעינה ופריקה. יחידת בקרה הפועלת עצמאית בחיווי ויזואלי ע"י נורת לד בחלקו הקדמי של המוצר. באישור מכון התקנים ובהתאמה לדרישות תקנות הבנייה. מיועדת להארת נתיבי מילוט במשרדים, חניונים, מבנה מגורים, מרלוג"ים, מפעלים, אזורי עבודה ומוסדות ציבור.

מק"ט - 77703119
דגם - BY-T19031
קישור לדף מוצר ואביזרים נלווים באתר

3 YEAR GUARANTEE | 220-240V 50-60Hz | IP20 | מתאים לדרישות התקן הישראלי

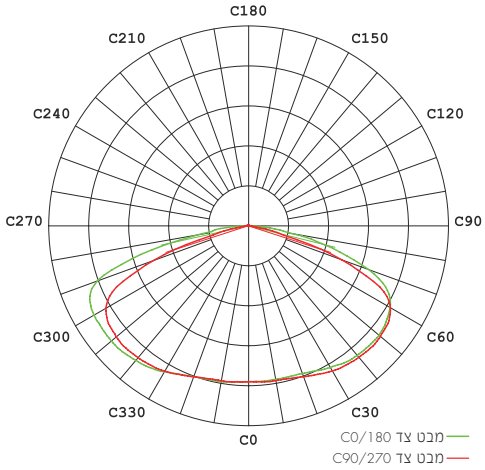

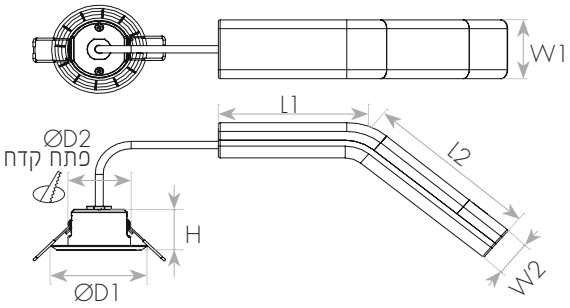

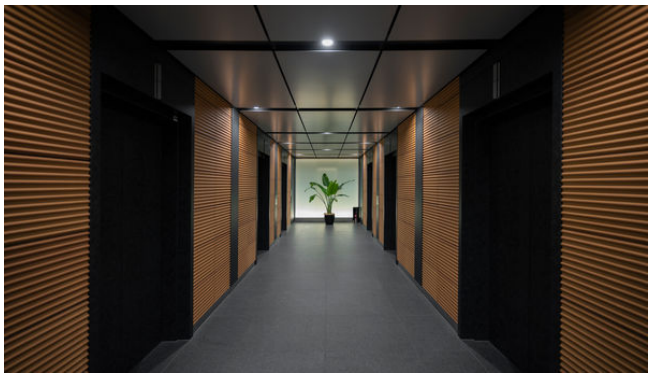

DIMENSIONS & WEIGHT — מידות ומשקל

Height	30mm
Diameter	60mm
Product weight	160g
Cut hole diameter	50mm

MATERIALS & COLORS — מבנה וגימור

Product color	white
Body material	PC
Cover finishing	Clear
Cover material	PC
Lens material	PC

ELECTRICAL DATA נתונים חשמליים

Nominal wattage	2.8W
Nominal voltage	220-240V
Mains frequency	50/60Hz
Protection class	Class 2
Operating mode	Internal LED driver
Driver manufacturer	Integrated
Battery	Li-ion
Dimmable mode	No

CERTIFICATES & STANDARDS תקנים

Nisko Class	ECO 3 Years Battery 3 Years
Israeli Standard	Ta=40°C IS 20-1 IS 20-2-22
CB	IEC 60598-1 IEC 60598-2-2 IEC 60598-2-22:2021 IEC 61347-1 IEC 61347-2-7 IEC 62031 IEC 62493 IEC 62133 IEC 62620
CE	IEC 60598-1 IEC 60598-2-2 IEC 60598-2-22
Photobiological Safety	IEC 62778 RG1
EMC	IEC 55015 IEC 61000-3-2 IEC 61000-3-3 IEC 61547
IP 60529	IP20
ISO 9001	√

APPLICATION & MOUNTING יישומים

Application environment	Indoor
Mounting type	Recessed
Mounting location	Ceiling
Type of protection	IP20
Ambient temperature range	0...+40°C

PERFORMANCE ביצועים

Working time off-grid (±5%)	180Min

PHOTOMETRIC DATA

אופטיקה

Luminous flux	170Lm
CCT	6500K
LED manufacturer	Lumen Pioneer Opto
Chip type	SMD 3535
Beam angle	145°
CIE class	Direct
Efficiency	100%

www.niskoelec.com < info@niskoelec.com < 072-2400-600 < מודיעין 41, המעיין < קבוצת ניסקו בע"מ