חד תכליתי לבן תחת הטיח SKY 3W



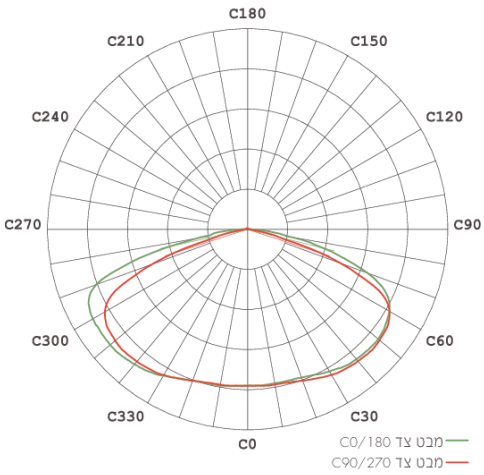

תאורת חירום חד תכליתית שקועת תקרה. זמן פעולה בשעת חירום - 180 דקות. סוללת ליתיום איכותית, העומדת במספר רב של מחזורי טעינה. יחידת בקרה מובנית לבדיקת סוללה, ממיר, מתח טעינה ופריקה. יחידת בקרה הפועלת עצמאית בחיווי ויזואלי ע"י נורת לד בחלקו הקדמי של המוצר. באישור מכון התקנים ובהתאמה לדרישות תקנות הבנייה. מיועדת להארת נתיבי מילוט במשרדים, חניונים, מבנה מגורים, מרלוג"ים, מפעלים, אזורי עבודה ומוסדות ציבור.

מק"ט - 77703119

דגם - BY-T19031

קישור לדף מוצר ואביזרים נלווים באתר

- מתאים לדרישות התקן הישראלי
- IP20
- CLASS2
- אייקון של 220-240 וולט 50-60 הרץ
- 3 שנות אחריות

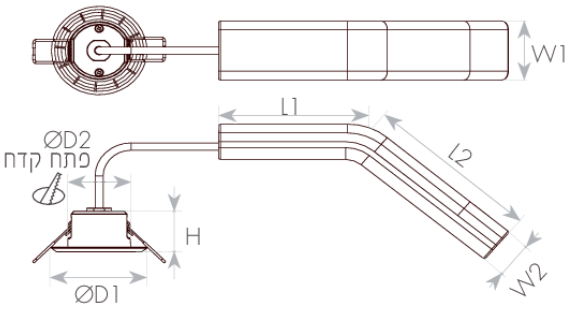



DIMENSIONS & WEIGHT

Height	30mm
Diameter	60mm
Product weight	160g
Cut hole diameter	50mm

MATERIALS & COLORS

Cable surface [mm2]	white
Protection class IEC 62262	PC
Cover material	Clear
Lens material	PC

ELECTRICAL DATA

Nominal wattage	2.8W
Nominal voltage	220-240V
Mains frequency	50/60Hz
Protection class	Class 2
Operating mode	Internal LED driver
Driver manufacturer	Integrated
Battery	Li-ion
Dimmable mode	No

CERTIFICATES & STANDARDS

Nisko Class	ECO 3 Years Battery 3 Years
Israeli Standard	Ta=40°C IS 20-1 IS 20-2-22
CB	IEC 60598-1 IEC 60598-2-2 IEC 60598-2-22:2021 IEC 61347-1 IEC 61347-2-7 IEC 62031 IEC 62493 IEC 62133 IEC 62620
CE	IEC 60598-1 IEC 60598-2-2 IEC 60598-2-22
Photobiological Safety	IEC 62778 RG1
EMC	IEC 55015 IEC 61000-3-2 IEC 61000-3-3 IEC 61547
IP 60529	IP20
ISO 9001	✓

APPLICATION & MOUNTING

Ambient temperature range	0...+40°C

PERFORMANCE

Working time off-grid (±5%)	180Min

PHOTOMETRIC DATA

Luminous flux	170Lm
CCT	6500K
LED manufacturer	Lumen Pioneer Opto
Chip type	SMD 3535
Beam angle	145°
CIE class	Direct
Efficiency	100%

www.niskoelec.com < info@niskoelec.com < 072-2400-600 < קבוצת ניסקו בע"מ < המעיין 41, מודיעין