פרופיל חיבור ימין FIXON 4055 11W 3CCT L גוף שחור



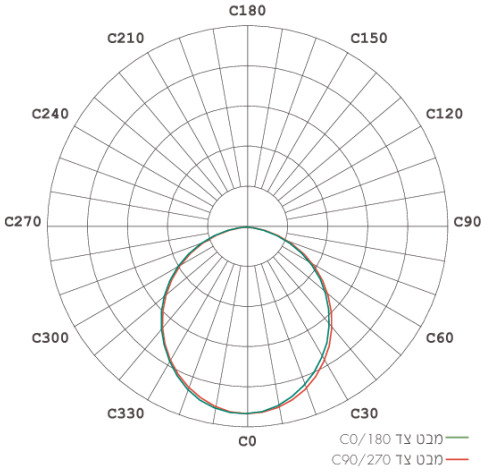

גוף תאורה מודולרי מסדרת FIXON להתקנה בתקרה, הכולל מערכת חיבור מהירה בין היחידות ללא צורך בברגים או בכלי עבודה. זמין באורכים 600 מ"מ, 1200 מ"מ ו־1500 מ"מ, ובהספקים של 40W, 20W ו- 50W בהתאמה. המערכת כוללת אלמנטים פינתיים מוארים בצורת L ו־T, ליצירת מערכי תאורה רציפים וגמישים תכנונית. ניתן להשתמש בגוף התאורה כיחידה בודדת או כחלק ממערכת שלמה באמצעות חיבור מהיר, ליצירת קו אור אחיד ורציף. (כמות מקסימלית לשרשור: 20W עד 20 גופים, 40W עד 10 גופים, 50W עד 8 גופים, פינות מוארות L ו־T – עד 30 גופים). הפרופילים מתאימים להתקנה פשוטה ונוחה בתקרה כצמוד תקרה או בתלייה, מאפשרים בחירת גוון אור (CCT) בהתאם לדרישות הפרויקט, ומספקים יעילות אורית גבוהה של 120Lm/W. קיימים אביזרי תלייה ייעודיים הניתנים לרכישה בנפרד. מתאים להתקנה במשרדים, מבואות, מסדרונות, שטחים מסחריים, תאורה כללית ועוד.

מק"ט - 75410836

דגם - CH2318T L-RIGHT CONNECTOR 13.5W 3CCT BK

קישור לדף מוצר ואביזרים נלווים באתר

- מתאים לדרישות התקן הישראלי
- IK03
- IP40
- CLASS1
- אייקון של 220-240 וולט 50-60 הרץ
- מוצר בדרגת PRO
- 5 שנות אחריות



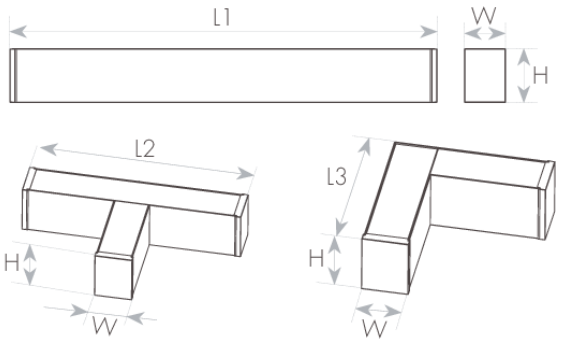

DIMENSIONS & WEIGHT

Width	42mm
Length	225mm
Height	55mm
Product weight	353g

MATERIALS & COLORS

Cable surface [mm2]	black
Protection class IEC 62262	aluminum
Cover finishing	IK03
Cover material	Prismatic
Lens material	PC

ELECTRICAL DATA

Nominal wattage	13.5/13/13W
Nominal current	0.06A
Nominal voltage	220-240V
Mains frequency	50/60Hz
Protection class	Class 1
Operating mode	Internal LED driver
Driver manufacturer	CH Lighting
Driver model	2318T-13.5W
Driver output current	350mA
Power factor	>0.93
THDi	<16%
Output ripple current	≤0.2%
Inrush current	5.8A
Inrush current time T_{h50}	120µs
Max. no. of lum. On circuit break. B10 A	41
Max. no. of lum. On circuit break. B16 A	52
Max. no. of lum. On circuit break. C10 A	41
Max. no. of lum. On circuit break. C16 A	66
Dimmable mode	No

CERTIFICATES & STANDARDS

Nisko Class	PROFESSIONAL 5 Years
Israeli Standard	Ta=45°C IS 20-1 IS 20-2-1
CB	IEC 60598-1 IEC 60598-2-1 IEC 61347-1 IEC 61347-2-13 IEC 62031 IEC 62493
Photobiological Safety	IEC 62778 RG0 (Exempt)
EMC	IEC 55015 IEC 61000-3-2 IEC 61000-3-3 IEC 61547
Flicker IEEE 1789	Ɔ
LM80	√
TM21	√ Ta=35°C
LM79	√
Binning	√ Declaration SDCM ≤ 5
IP 60529	IP40
Protection class IK 62262 (shock resistance)	IK03
Green Building	ISO 14001
ISO 9001	√

APPLICATION & MOUNTING

Ambient temperature range	-20...+45°C

PERFORMANCE

Lifespan (Hr)	130000Hrs
TM21	√ Ta=35°C
Lifespan L70	>72000Hrs
Lifespan L80	>72000Hrs
Lifespan L90	>50000Hrs

PHOTOMETRIC DATA

Luminous efficacy	89/100/96Lm/W
Luminous flux	1200/1300/1250Lm
CCT	3000/4000/5700K
CRI	>82
LED manufacturer	SEOUL SEMICONDUCTOR
Chip type	SMD 3528
SDCM	≤5
Beam angle	110°
CIE class	Direct
Efficiency	100%

www.niskoelec.com < info@niskoelec.com < 072-2400-600 < קבוצת ניסקו בע"מ < המעיין 41, מודיעין