פרופיל FIXON 5777 40W 1.2M 3CCT גוף שחור

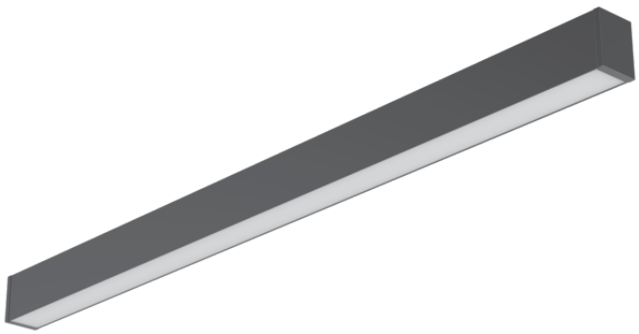

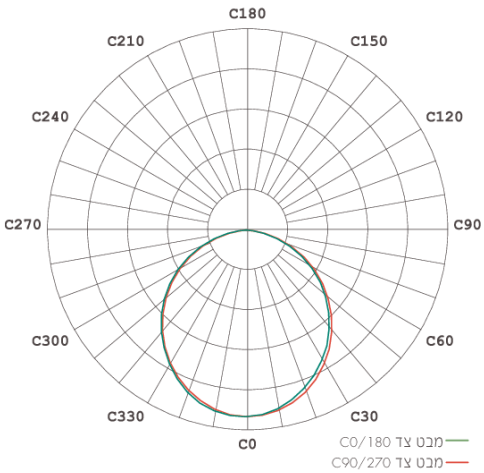

גוף תאורה מודולרי מסדרת FIXON להתקנה בתקרה, הכולל מערכת חיבור מהירה בין היחידות ללא צורך בברגים או בכלי עבודה. זמין באורכים 600 מ"מ, 1200 מ"מ ו־1500 מ"מ, ובהספקים של 40W, 20W ו- 50W בהתאמה. המערכת כוללת אלמנטים פינתיים מוארים בצורת L ו־T, המאפשרים יצירת מערכי תאורה רציפים וגמישים תכנונית. ניתן להשתמש בגוף התאורה כיחידה בודדת או כחלק ממערכת שלמה באמצעות חיבור מהיר, ליצירת קו אור אחיד ורציף. (כמות מקסימלית לשרשור: 20W עד 20 גופים, 40W עד 12 גופים, 50W עד 10 גופים, פינות מוארות L ו־T – עד 10 גופים). הפרופילים מתאימים להתקנה פשוטה ונוחה בתקרה כצמוד תקרה או בתלייה, מאפשרים בחירת גוון אור (CCT) בהתאם לדרישות הפרויקט, ומספקים יעילות אורית גבוהה של 120Lm/W. קיימים אביזרי תלייה ייעודיים הניתנים לרכישה בנפרד. מתאים להתקנה במשרדים, מבואות, מסדרונות, שטחים מסחריים, תאורה כללית ועוד.

מק"ט - 75410802

דגם - CH2316T 1200MM 40W 3CCT BK

קישור לדף מוצר ואביזרים נלווים באתר

- מתאים לדרישות התקן הישראלי
- IK03
- IP40
- CLASS1
- אייקון של 240-220 וולט 60-50 הרץ
- מוצר בדרגת PRO
- 5 שנות אחריות



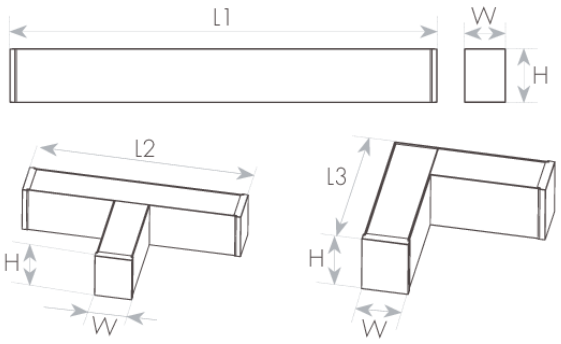

DIMENSIONS & WEIGHT

Width	57mm
Length	1198mm
Height	77mm
Product weight	1590g

MATERIALS & COLORS

Cable surface [mm2]	black
Protection class IEC 62262	aluminum
Cover finishing	IK03
Cover material	milky
Lens material	PC

ELECTRICAL DATA

Nominal wattage	39W
Nominal current	0.17A
Nominal voltage	220-240V
Mains frequency	50/60Hz
Protection class	Class 1
Operating mode	Internal LED driver
Driver model	2316-40W
Driver output current	876mA
Power factor	>0.95
THDi	<10%
Output ripple current	≤0.9%
Inrush current	18.5A
Inrush current time T_{h50}	144µs
Max. no. of lum. On circuit break. B10 A	16
Max. no. of lum. On circuit break. B16 A	20
Max. no. of lum. On circuit break. C10 A	16
Max. no. of lum. On circuit break. C16 A	26
Dimmable mode	No

CERTIFICATES & STANDARDS

Nisko Class	PROFESSIONAL 5 Years
Israeli Standard	Ta=45°C IS 20-1 IS 20-2-1
CB	IEC 60598-1 IEC 60598-2-1 IEC 61347-1 IEC 61347-2-13 IEC 62031 IEC 62493
Photobiological Safety	IEC 62778 RG0 (Exempt)
EMC	IEC 55015 IEC 61000-3-2 IEC 61000-3-3 IEC 61547
Flicker IEEE 1789	ן
LM80	✓
TM21	√ Ta=35°C
LM79	✓
Binning	√ Declaration SDCM ≤ 5
IP 60529	IP40
Protection class IK 62262 (shock resistance)	IK03
Green Building	ISO 14001
ISO 9001	✓

APPLICATION & MOUNTING

Ambient temperature range	-20...+45°C

PERFORMANCE

Lifespan (Hr)	130000Hrs
TM21	√ Ta=35°C
Lifespan L70	>72000Hrs
Lifespan L80	>72000Hrs
Lifespan L90	>50000Hrs

PHOTOMETRIC DATA

Luminous efficacy	102/107/107Lm/W
Luminous flux	4000/4200/4200Lm
CCT	3000/4000/5700K
CRI	>84
LED manufacturer	SEOUL SEMICONDUCTOR
Chip type	SMD 3528
SDCM	≤5
Beam angle	110°
CIE class	Direct
Efficiency	100%

www.niskoelec.com < info@niskoelec.com < 072-2400-600 < מודיעין ,41 המעיין < קבוצת ניסקו בע"מ