מנורת קיר גוף לבן HELIX 5W IP54 אור חם



מנורת קיר דקורטיבית מסדרת HELIX בעיצוב מודרני ובדרגת אטימות IP54.
מיוצרת מחומרים איכותיים וברמת גימור גבוהה. איכות אורית גבוהה - CRI>90.
מגיעה בצבעי שחור ולבן. להארה בבתי מגורים, לובאים, אולמות אירועים, בתי מלון ועוד.

מק"ט - 75410720
דגם - UNI-PICC-110-W-3-230-IP
קישור לדף מוצר ואביזרים נלווים באתר

מתאים לדרישות התקן הישראלי | IP54 | 220-240V 50-60Hz | 3 YEAR GUARANTEE



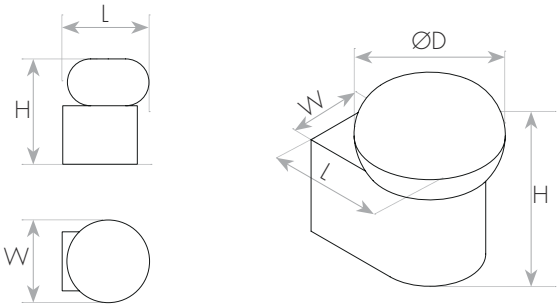

DIMENSIONS & WEIGHT	מידות ומשקל
Width	50mm
Length	64mm
Height	90mm
Diameter	70mm
Product weight	420g

MATERIALS & COLORS	מבנה וגימור
Product color	white
Body material	aluminum
Cover finishing	milky

ELECTRICAL DATA נתונים חשמליים

Nominal wattage	5W
Nominal current	0.02A
Nominal voltage	220-240V
Mains frequency	50/60Hz
Protection class	Class 1
Operating mode	Internal LED driver
Driver manufacturer	Integrated
Dimmable mode	No

CERTIFICATES & STANDARDS תקנים

Nisko Class	ECO 3 Years
Israeli Standard	Ta=35°C IS 20-1 IS 20-2-1
CE	IEC 60598-1 IEC 60598-2-1 IEC 61347-1 IEC 61347-2-13 IEC 62031 IEC 62493
Photobiological Safety	IEC 62778 RG0 (Exempt)
EMC	IEC 55015 IEC 61000-3-2 IEC 61000-3-3 IEC 61547
IP 60529	IP54
ISO 9001	√

APPLICATION & MOUNTING יישומים

Application environment	Indoor
Mounting type	Surface
Mounting location	Wall
Type of protection	IP54
Ambient temperature range	0...+35°C

PERFORMANCE ביצועים

Lifespan (Hr)	30000Hrs

PHOTOMETRIC DATA אופטיקה

Luminous efficacy	62Lm/W
Luminous flux	310Lm
CCT	3000K
CRI	>90
Beam angle	180°
Efficiency	100%

www.niskoelec.com < info@niskoelec.com < 072-2400-600 < מודיעין 41, המעיין < קבוצת ניסקו בע"מ