מנורת קיר גוף שחור HELIX 5W IP54 אור חם



מנורת קיר דקורטיבית מסדרת HELIX בעיצוב מודרני ובדרגת אטימות IP54. מיוצרת מחומרים איכותיים וברמת גימור גבוהה. איכות אורית גבוהה - CRI>90. מגיעה בצבעי שחור ולבן. להארה בבתי מגורים, לובאים, אולמות אירועים, בתי מלון ועוד.

מק"ט - 75410719

דגם - UNI-PICC-110-B-3-230-IP

קישור לדף מוצר ואביזרים נלווים באתר

- מתאים לדרישות התקן הישראלי
- IP54
- CLASS1
- אייקון של 240-220 וולט 60-50 הרץ
- 3 שנות אחריות



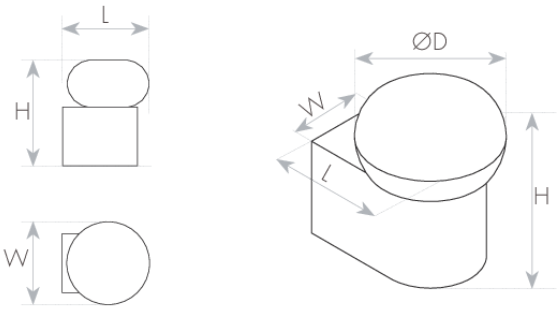

DIMENSIONS & WEIGHT

Width	50mm
Length	64mm
Height	90mm
Diameter	70mm
Product weight	420g

MATERIALS & COLORS

Cable surface [mm2]	black
Protection class IEC 62262	aluminum
Cover material	milky

ELECTRICAL DATA

Nominal wattage	5W
Nominal current	0.02A
Nominal voltage	220-240V
Mains frequency	50/60Hz
Protection class	Class 1
Operating mode	Internal LED driver
Driver manufacturer	Integrated
Dimmable mode	No

CERTIFICATES & STANDARDS

Nisko Class	ECO 3 Years
Israeli Standard	Ta=35°C IS 20-1 IS 20-2-1
CE	IEC 60598-1 IEC 60598-2-1 IEC 61347-1 IEC 61347-2-13 IEC 62031 IEC 62493
Photobiological Safety	IEC 62778 RG0 (Exempt)
EMC	IEC 55015 IEC 61000-3-2 IEC 61000-3-3 IEC 61547
IP 60529	IP54
ISO 9001	✓

APPLICATION & MOUNTING

Ambient temperature range	0...+35°C

PERFORMANCE

Lifespan (Hr)	30000Hrs

PHOTOMETRIC DATA

Luminous efficacy	62Lm/W
Luminous flux	310Lm
CCT	3000K
CRI	>90
Beam angle	180°
Efficiency	100%

www.niskoelec.com < info@niskoelec.com < 072-2400-600 < מודיעין 41, המעיין < קבוצת ניסקו בע"מ