מנורת תלייה גוף שחור LUNARA 24W 40CM אור חם



מנורת תלייה דקורטיבית מסדרת LUNARA בעיצוב מודרני. מיוצרת מחומרים איכותיים, מגוון צבעים ואורכים ורמת גימור גבוהה. איכות אורית גבוהה - CRI>90. ייעודית לבתי מגורים, לובאים, אולמות אירועים, בתי מלון ועוד.

מק"ט - 75410642

דגם - UNI-ICS-0034-B

קישור לדף מוצר ואביזרים נלווים באתר

- מתאים לדרישות התקן הישראלי
- IP20
- CLASS1
- 3 שנות אחריות

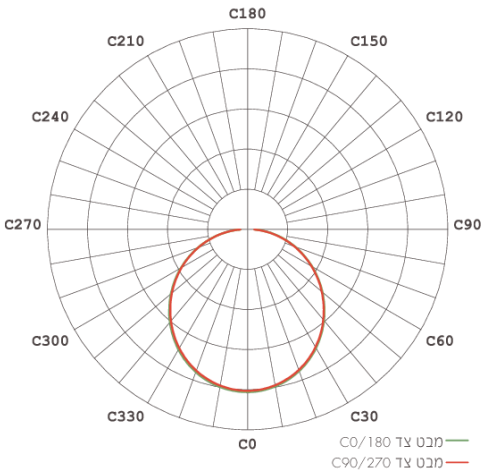



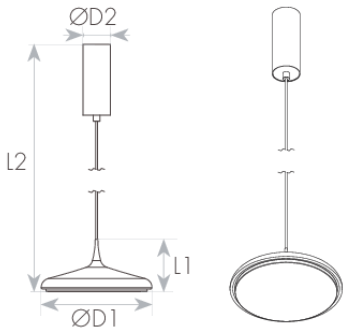

DIMENSIONS & WEIGHT

Height	118mm
Diameter	400mm
Product weight	850g
Cable length	1.4

MATERIALS & COLORS

Cable surface [mm2]	black
Protection class IEC 62262	aluminum
Cover material	milky
Lens material	PC

ELECTRICAL DATA

Nominal wattage	24W
Nominal current	0.11A
Nominal voltage	220-240V
Mains frequency	50/60Hz
Protection class	Class 1
Operating mode	External LED driver
Driver manufacturer	EAGLERISE
Driver model	LS-40-600 LI EXC
Driver output current	600mA
Power factor	>0.93
Dimmable mode	No

CERTIFICATES & STANDARDS

Nisko Class	ECO 3 Years
Israeli Standard	Ta=35°C IS 20-1 IS 20-2-1
CE	IEC 60598-1 IEC 60598-2-1 IEC 61347-1 IEC 61347-2-13 IEC 62031 IEC 62493
Photobiological Safety	IEC 62778 RG0 (Exempt)
EMC	IEC 55015 IEC 61000-3-2 IEC 61000-3-3 IEC 61547
IP 60529	IP20
ISO 9001	✓

APPLICATION & MOUNTING

Ambient temperature range	0...+35°C

PERFORMANCE

Lifespan (Hr)	100000Hrs

PHOTOMETRIC DATA

Luminous efficacy	54Lm/W
Luminous flux	1300Lm
CCT	3000K
CRI	>90
LED manufacturer	OSRAM
Chip type	SMD 2835
Beam angle	115°
CIE class	Direct
Efficiency	100%

www.niskoelec.com < info@niskoelec.com < 072-2400-600 > מודיעין 41, המעיין > קבוצת ניסקו בע"מ