מנורת תלייה גוף לבן LUNARA 12W 25CM אור חם

מנורת תלייה דקורטיבית מסדרת LUNARA בעיצוב מודרני. מיוצרת מחומרים איכותיים, מגוון צבעים ואורכים ורמת גימור גבוהה. איכות אורית גבוהה - CRI>90. ייעודית לבתי מגורים, לובאים, אולמות אירועים, בתי מלון ועוד.

מק"ט - 75410641
דגם - UNI-ICS-0033-W
קישור לדף מוצר ואביזרים נלווים באתר

מתאים לדרישות התקן הישראלי | IP20 | 3 YEAR GUARANTEE

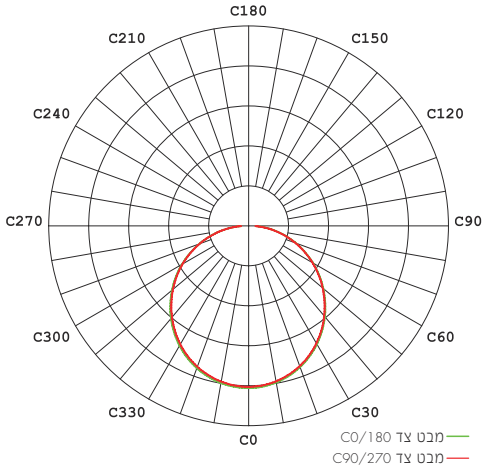

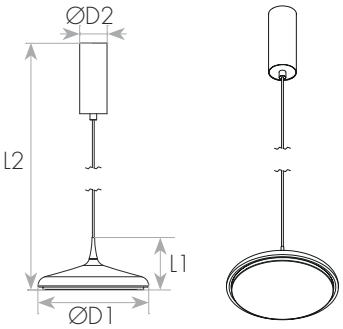



DIMENSIONS & WEIGHT	מידות ומשקל
Height	118mm
Diameter	250mm
Product weight	530g
Cable length	1.4

MATERIALS & COLORS	מבנה וגימור
Product color	white
Body material	aluminum
Cover finishing	milky
Cover material	PC

ELECTRICAL DATA נתונים חשמליים

Nominal wattage	12W
Nominal current	0.06A
Nominal voltage	220-240V
Mains frequency	50/60Hz
Protection class	Class 1
Operating mode	External LED driver
Driver manufacturer	EAGLERISE
Driver model	LS-12-300 LI EXC
Driver output current	300mA
Power factor	>0.93
Dimmable mode	No

CERTIFICATES & STANDARDS תקנים

Nisko Class	ECO 3 Years
Israeli Standard	Ta=35°C IS 20-1 IS 20-2-1
CE	IEC 60598-1 IEC 60598-2-1 IEC 61347-1 IEC 61347-2-13 IEC 62031 IEC 62493
Photobiological Safety	IEC 62778 RG0 (Exempt)
EMC	IEC 55015 IEC 61000-3-2 IEC 61000-3-3 IEC 61547
IP 60529	IP20
ISO 9001	√

APPLICATION & MOUNTING יישומים

Application environment	Indoor
Mounting type	Suspension
Mounting location	Ceiling
Type of protection	IP20
Ambient temperature range	0...+35°C

PERFORMANCE ביצועים

Lifespan (Hr)	100000Hrs

PHOTOMETRIC DATA אופטיקה

Luminous efficacy	50Lm/W
Luminous flux	600Lm
CCT	3000K
CRI	>90
LED manufacturer	OSRAM
Chip type	SMD 2835
Beam angle	115°
CIE class	Direct
Efficiency	100%

www.niskoelec.com < info@niskoelec.com < 072-2400-600 < מודיעין 41, המעיין < קבוצת ניסקו בע"מ