שקוע תקרה שחור 36° GRADO 24 25W
אור חם



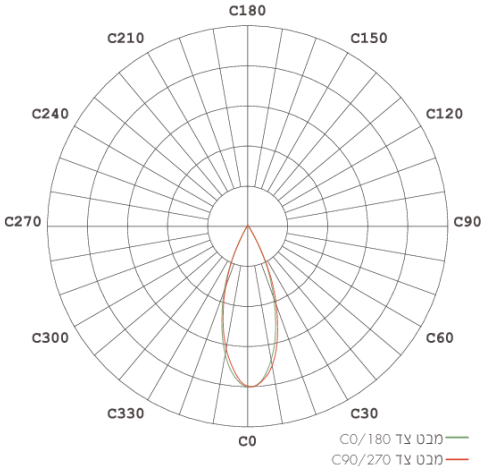

סדרת שקועי תקרה Trimless GRADO בעיצוב יוקרתי במגוון הספקים ואורכים. כוללת יעילות אורית גבוהה, תאורה איכותית, מדויקת ונטולת סנוור. להארת בתי מגורים, גלריות, אירוח, מעברים ועוד.

מק"ט - 75410562

דגם - UNI-GRL-25B3

קישור לדף מוצר ואביזרים נלווים באתר

- מתאים לדרישות התקן הישראלי
- IK04
- IP40
- CLASS1
- 100-240 וולט 50-60 הרץ
- מוצר בדרגת VALUE
- 3 שנות אחריות

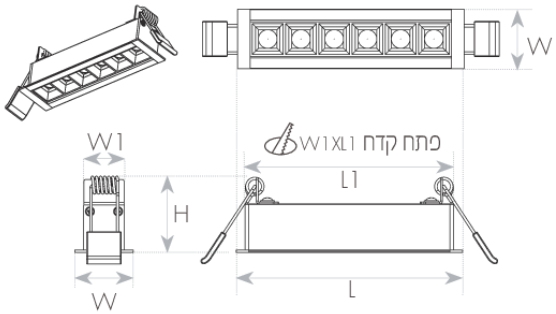



DIMENSIONS & WEIGHT

Width	32.5mm
Length	445mm
Height	45mm
Cut hole width	23
Product weight	650g
Cut hole length	435

MATERIALS & COLORS

Cable surface [mm2]	black
Protection class IEC 62262	aluminum
Cover finishing	IK04
Cover material	Prismatic

ELECTRICAL DATA

Nominal wattage	25W
Nominal current	0.12A
Nominal voltage	100-240V
Mains frequency	50/60Hz
Protection class	Class 1
Operating mode	External LED driver
Driver output current	480mA
Power factor	>0.90
Output ripple current	≤2%
Dimmable mode	No

CERTIFICATES & STANDARDS

Nisko Class	VALUE 3 Years
Israeli Standard	Ta=35°C IS 20-1 IS 20-2-2
CE	IEC 60598-1 IEC 60598-2-2 IEC 61347-1 IEC 61347-2-13 IEC 62031 IEC 62493
Photobiological Safety	IEC 62778 RG0 (Exempt)
EMC	IEC 55015 IEC 61000-3-2 IEC 61000-3-3 IEC 61547
LM80	✓
IP 60529	IP40
Protection class IK 62262 (shock resistance)	IK04
ISO 9001	✓

APPLICATION & MOUNTING

Ambient temperature range	0...+35°C

PERFORMANCE

Lifespan (Hr)	30000Hrs

PHOTOMETRIC DATA

Luminous efficacy	96Lm/W
Luminous flux	2400Lm
CCT	3000K
CRI	>90
LED manufacturer	LUMILEDS
Chip type	SMD 3030
Beam angle	36°
CIE class	Direct
Efficiency	100%

www.niskoelec.com < info@niskoelec.com < 072-2400-600 < מודיעין 41, המעיין < קבוצת ניסקו בע"מ