# שקוע תקרה לבן 24° GRADO 60 35W אור חם



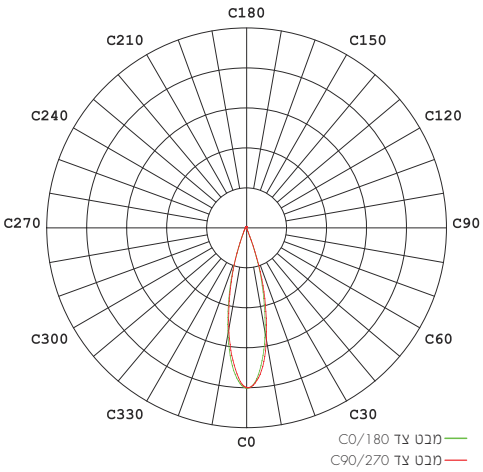


סדרת שקועי תקרה GRADO בעיצוב יוקרתי במגוון הספקים ואורכים. כוללת יעילות אורית גבוהה, תאורה איכותית, מדויקת ונטולת סנוור. להארת בתי מגורים, גלריות, אירוח, מעברים ועוד.

מק"ט - 75410555
דגם - UNI-GRXXL35W3
קישור לדף מוצר ואביזרים נלווים באתר

3 YEAR GUARANTEE | VALUE | 100-240V 50-60Hz | IP40 | IK04 | מתאים לדרישות התקן הישראלי

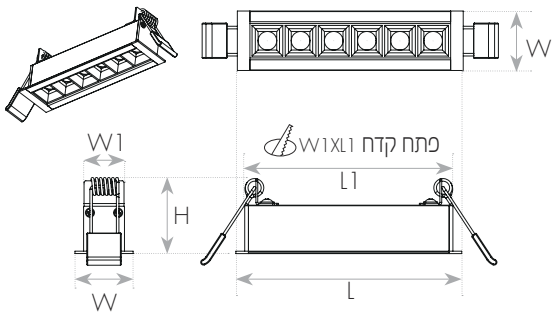




## DIMENSIONS & WEIGHT — מידות ומשקל

| | |
|---|---|
| Width | 32.5mm |
| Length | 1200mm |
| Height | 45mm |
| Cut hole width | 23mm |
| Product weight | 1800g |
| Cut hole length | 1190mm |

## MATERIALS & COLORS — מבנה וגימור

| | |
|---|---|
| Product color | white |
| Body material | aluminum |
| Protection class IEC 62262 | IK04 |
| Cover finishing | Prismatic |

## ELECTRICAL DATA נתונים חשמליים

| | |
|---|---|
| Nominal wattage | 35W |
| Nominal current | 0.17A |
| Nominal voltage | 100-240V |
| Mains frequency | 50/60Hz |
| Protection class | Class 1 |
| Operating mode | External LED driver |
| Driver output current | 900mA |
| Power factor | >0.90 |
| Output ripple current | ≤3% |
| Dimmable mode | No |

## CERTIFICATES & STANDARDS תקנים

| | |
|---|---|
| Nisko Class | VALUE 3 Years |
| Israeli Standard | Ta=35°C<br>IS 20-1<br>IS 20-2-2 |
| CE | IEC 60598-1<br>IEC 60598-2-2<br>IEC 61347-1<br>IEC 61347-2-13<br>IEC 62031<br>IEC 62493 |
| Photobiological Safety | IEC 62778 RG0 (Exempt) |
| EMC | IEC 55015<br>IEC 61000-3-2<br>IEC 61000-3-3<br>IEC 61547 |
| LM80 | √ |
| IP 60529 | IP40 |
| Protection class IK 62262 (shock resistance) | IK04 |
| ISO 9001 | √ |

## APPLICATION & MOUNTING יישומים

| | |
|---|---|
| Application environment | Indoor |
| Mounting type | Recessed |
| Mounting location | Ceiling |
| Type of protection | IP40 |
| Ambient temperature range | 0...+35°C |

## PERFORMANCE ביצועים

| | |
|---|---|
| Lifespan (Hr) | 30000Hrs |

## PHOTOMETRIC DATA אופטיקה

| | |
|---|---|
| Luminous efficacy | 93Lm/W |
| Luminous flux | 3250Lm |
| CCT | 3000K |
| CRI | >90 |
| LED manufacturer | LUMILEDS |
| Chip type | SMD 3030 |
| Beam angle | 24° |
| CIE class | Direct |
| Efficiency | 100% |


www.niskoelec.com < info@niskoelec.com < 072-2400-600 < קבוצת ניסקו בע"מ > המעיין 41, מודיעין >