שקוע תקרה שחור GRADO 60 35W 3K
24° אור חם



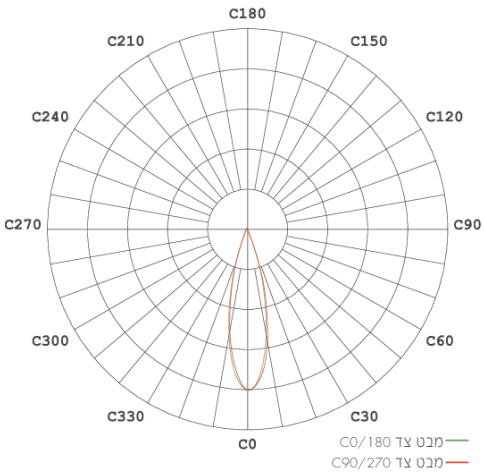

סדרת שקועי תקרה GRADO בעיצוב יוקרתי במגוון הספקים ואורכים.
כוללת יעילות אורית גבוהה, תאורה איכותית, מדויקת ונטולת סנוור.
להארת בתי מגורים, גלריות, אירוח, מעברים ועוד.

מק"ט - 75410554

דגם - UNI-GRXXL35B3

קישור לדף מוצר ואביזרים נלווים באתר

- מתאים לדרישות התקן הישראלי
- IK04
- IP40
- CLASS1
- 100-240 וולט 50-60 הרץ
- מוצר בדרגת VALUE
- 3 שנות אחריות

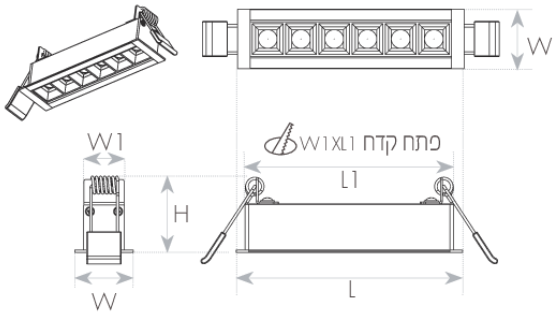



DIMENSIONS & WEIGHT

Width	32.5mm
Length	1200mm
Height	45mm
Cut hole width	23
Product weight	1800g
Cut hole length	1190

MATERIALS & COLORS

Cable surface [mm2]	black
Protection class IEC 62262	aluminum
Cover finishing	IK04
Cover material	Prismatic

ELECTRICAL DATA

Nominal wattage	35W
Nominal current	0.17A
Nominal voltage	100-240V
Mains frequency	50/60Hz
Protection class	Class 1
Operating mode	External LED driver
Driver output current	900mA
Power factor	>0.90
Output ripple current	≤3%
Dimmable mode	No

CERTIFICATES & STANDARDS

Nisko Class	VALUE 3 Years
Israeli Standard	Ta=35°C IS 20-1 IS 20-2-2
CE	IEC 60598-1 IEC 60598-2-2 IEC 61347-1 IEC 61347-2-13 IEC 62031 IEC 62493
Photobiological Safety	IEC 62778 RG0 (Exempt)
EMC	IEC 55015 IEC 61000-3-2 IEC 61000-3-3 IEC 61547
LM80	✓
IP 60529	IP40
Protection class IK 62262 (shock resistance)	IK04
ISO 9001	✓

APPLICATION & MOUNTING

Ambient temperature range	0...+35°C

PERFORMANCE

Lifespan (Hr)	30000Hrs

PHOTOMETRIC DATA

Luminous efficacy	93Lm/W
Luminous flux	3250Lm
CCT	3000K
CRI	>90
LED manufacturer	LUMILEDS
Chip type	SMD 3030
Beam angle	24°
CIE class	Direct
Efficiency	100%

www.niskoelec.com < info@niskoelec.com < 072-2400-600 > מודיעין 41, המעיין > קבוצת ניסקו בע"מ