צלינדר שקוע FRESCO 10W לבן אור חם



סדרת הצילינדרים המעוצבים של FRESCO. שקועי תקרה מאלומיניום איכותי, בעלי איכות אורית גבוהה CRI>90. כולל עדשה מיוחדת להבטחת פיזור אור אחיד ולמניעת סנוור בזווית פיזור של 60 מעלות. כולל FLICKER FREE. התקנה קלה ונוחה ללא צורך בפתיחת הגוף, וללא ברגים חיצוניים. אידיאלי להתקנה בבתי מגורים, גלריות, מלונות, חנויות, מסעדות, ועוד.

מק"ט - 75410531

דגם - UNI-S-FR1R-10-W3

קישור לדף מוצר ואביזרים נלווים באתר

- מתאים לדרישות התקן הישראלי
- IP20
- CLASS2
- אייקון של 240-220 וולט 60-50 הרץ
- מוצר בדרגת VALUE
- 3 שנות אחריות

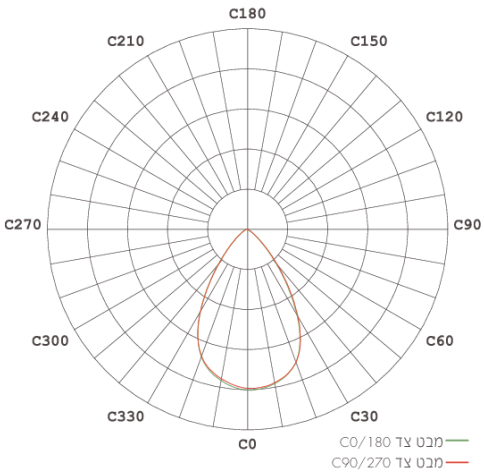



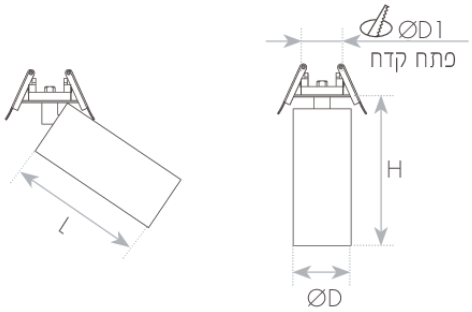

DIMENSIONS & WEIGHT

Height	113mm
Diameter	55mm
Product weight	350g
Cut hole diameter	44mm

MATERIALS & COLORS

Cable surface [mm2]	white
Protection class IEC 62262	aluminum
Cover material	Prismatic
Lens material	PMMA

ELECTRICAL DATA

Nominal wattage	10W
Nominal current	0.08A
Nominal voltage	220-240V
Mains frequency	50/60Hz
Protection class	Class 2
Operating mode	External LED driver
Driver manufacturer	EAGLERISE
Driver model	LS-8-220 SI2 E
Driver output current	220mA
Power factor	>0.60
Output ripple current	≤5%
Inrush current	8.6A
Inrush current time T_{h50}	80µs
Max. no. of lum. On circuit break. B10 A	36
Max. no. of lum. On circuit break. B16 A	58
Max. no. of lum. On circuit break. C10 A	36
Max. no. of lum. On circuit break. C16 A	58
Dimmable mode	ON/OFF dimmable optional
Optional driver 1-10V	LF 17900216 LF 17900217
Optional driver DALI	LF 17900251
Optional driver TRIAC	LF 17900031 LF 17900032

CERTIFICATES & STANDARDS

Nisko Class	VALUE 3 Years
Israeli Standard	Ta=35°C IS 20-1 IS 20-2-2
CE	IEC 60598-1 IEC 60598-2-2 IEC 61347-1 IEC 61347-2-13 IEC 62031 IEC 62493
Photobiological Safety	IEC 62778 RG1 IEC 62778 RG0 (2m)
EMC	IEC 55015 IEC 61000-3-2 IEC 61000-3-3 IEC 61547
LM80	✓
IP 60529	IP20
ISO 9001	✓

APPLICATION & MOUNTING

Ambient temperature range	0...+35°C

PERFORMANCE

Lifespan (Hr)	30000Hrs

PHOTOMETRIC DATA

Luminous efficacy	75Lm/W
Luminous flux	750Lm
CCT	3000K
CRI	>90
LED manufacturer	TYF
Chip type	COB
Beam angle	60°
CIE class	Direct
Efficiency	100%

www.niskoelec.com < info@niskoelec.com < 072-2400-600 > קבוצת ניסקו בע"מ > המעיין 41, מודיעין