שקוע חומה לבן WALL SMALL-L 6W IP65 אור ניטרלי

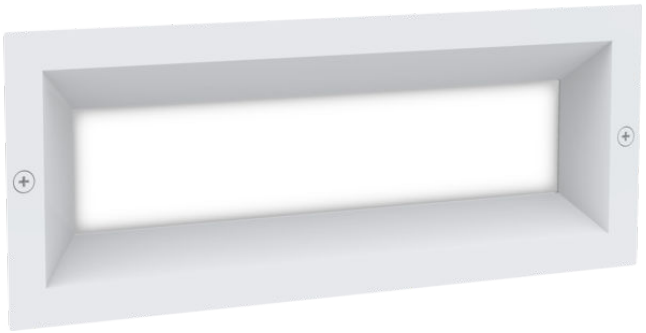

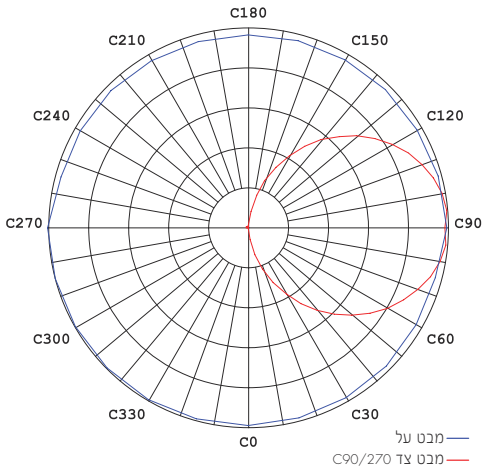

גוף שקוע חומה א-סימטרי מונע סנוור. פתרון מעוצב לתאורת חוץ ופנים בדרגת אטימות IP65. כולל קופסת ביטון מ- PC וברגי נירוסטה אל-חלד. להתקנה במעברים, חומות, כניסה לחניונים ועוד.

מק"ט - 74221274
דגם - GL13310
קישור לדף מוצר ואביזרים נלווים באתר

3 YEAR GUARANTEE | VALUE | 220-240V 50-60Hz | IP65 | IK08 | מתאים לדרישות התקן הישראלי

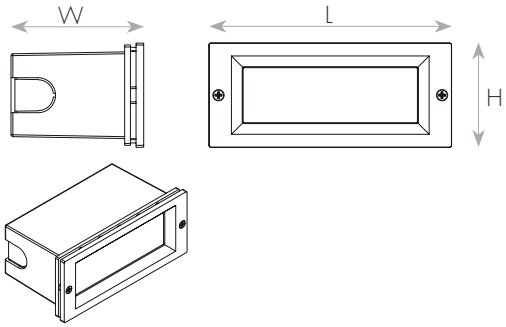



DIMENSIONS & WEIGHT	מידות ומשקל
Width	120mm
Length	55mm
Height	77mm
Product weight	220g
Cut hole diameter	114X60X45mm

MATERIALS & COLORS	מבנה וגימור
Product color	white
Body material	aluminum
Protection class IEC 62262	IK08
Cover finishing	milky
Cover material	PC

ELECTRICAL DATA נתונים חשמליים

Nominal wattage	6.7W
Nominal current	0.04A
Nominal voltage	220-240V
Mains frequency	50/60Hz
Protection class	Class 1
Operating mode	Internal LED driver
Driver manufacturer	Integrated
Power factor	>0.75
Dimmable mode	No

CERTIFICATES & STANDARDS תקנים

Nisko Class	VALUE 3 Years
Israeli Standard	Ta=40°C IS 20-1 IS 20-2-2
CB	IEC 60598-1 IEC 60598-2-2 IEC 62031 IEC 62493
Photobiological Safety	IEC 62778 RG0 (Exempt)
EMC	IEC 55015 IEC 61000-3-2 IEC 61000-3-3 IEC 61547
LM80	√
IP 60529	IP65
Protection class IK 62262 (shock resistance)	IK08
ISO 9001	√

APPLICATION & MOUNTING יישומים

Application environment	Outdoor
Mounting type	Recessed
Mounting location	Wall
Type of protection	IP65
Ambient temperature range	-25...+40°C

PERFORMANCE ביצועים

Lifespan (Hr)	50000Hrs

PHOTOMETRIC DATA אופטיקה

Luminous efficacy	27Lm/W
Luminous flux	180Lm
CCT	4000K
CRI	>80
LED manufacturer	OSRAM
Chip type	SMD 3030
Beam angle	120°
Efficiency	100%

www.niskoelec.com < info@niskoelec.com < 072-2400-600 < מודיעין 41, המעיין < קבוצת ניסקו בע"מ