# שקוע חומה לבן WALL-L 13W IP65 אור חם



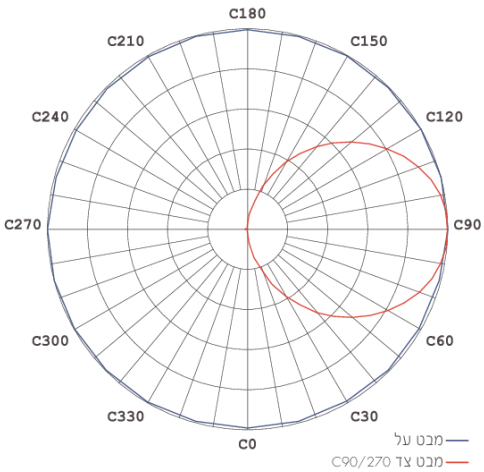


גוף שקוע חומה א-סימטרי מונע סנוור. פתרון מעוצב לתאורת חוץ ופנים בדרגת אטימות IP65. כולל קופסת ביטון מ-PC וברגי נירוסטה אל-חלד. להתקנה במעברים, חומות, כניסה לחניונים ועוד.

מק"ט - 74221230

דגם - GL13306

קישור לדף מוצר ואביזרים נלווים באתר

- מתאים לדרישות התקן הישראלי
- IK08
- IP65
- CLASS1
- אייקון של 220-240 וולט 50-60 הרץ
- מוצר בדרגת VALUE
- 3 שנות אחריות

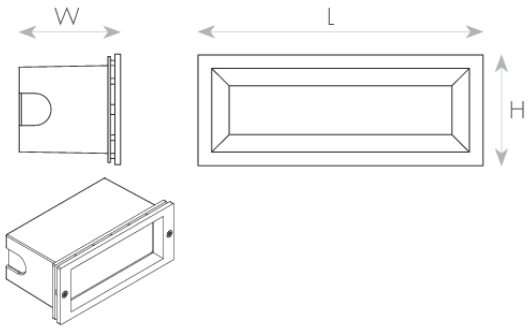




# DIMENSIONS & WEIGHT

| | |
|---|---|
| Width | 250mm |
| Length | 98mm |
| Height | 90mm |
| Product weight | 850g |
| Cut hole diameter | 85X96X248mm |

# MATERIALS & COLORS

| | |
|---|---|
| Cable surface [mm2] | white |
| Protection class IEC 62262 | aluminum |
| Cover finishing | IK08 |
| Cover material | milky |
| Lens material | PC |

# ELECTRICAL DATA

| | |
|---|---|
| Nominal wattage | 13W |
| Nominal current | 0.06A |
| Nominal voltage | 220-240V |
| Mains frequency | 50/60Hz |
| Protection class | Class 1 |
| Operating mode | Internal LED driver |
| Driver output current | 300mA |
| Power factor | >0.92 |
| THDi | <13% |
| Inrush current | 10A |
| Dimmable mode | No |

# CERTIFICATES & STANDARDS

| | |
|---|---|
| Nisko Class | VALUE 3 Years |
| Israeli Standard | Ta=40°C<br>IS 20-1<br>IS 20-2-2 |
| CB | IEC 60598-1<br>IEC 60598-2-2<br>IEC 61347-1<br>IEC 61347-2-13<br>IEC 62031<br>IEC 62493 |
| Photobiological Safety | IEC 62471 RG0 (Exempt)<br>IEC 62778 RG0 (Exempt) |
| EMC | IEC 55015<br>IEC 61000-3-2<br>IEC 61000-3-3<br>IEC 61547 |
| LM80 | ✓ |
| IP 60529 | IP65 |
| Protection class IK 62262 (shock resistance) | IK08 |
| ISO 9001 | ✓ |

# APPLICATION & MOUNTING

| | |
|---|---|
| Ambient temperature range | -25...+40°C |

# PERFORMANCE

| | |
|---|---|
| Lifespan (Hr) | 45000Hrs |

# PHOTOMETRIC DATA

| | |
|---|---|
| Luminous efficacy | 42Lm/W |
| Luminous flux | 550Lm |
| CCT | 3000K |
| CRI | >80 |
| LED manufacturer | OSRAM |
| Chip type | SMD 3030 |
| Beam angle | 101° |
| Efficiency | 100% |


www.niskoelec.com < info@niskoelec.com < 072-2400-600 > מודיעין 41, המעיין > קבוצת ניסקו בע"מ