שקוע חומה לבן WALL SMALL-B 6W IP65 אור חם

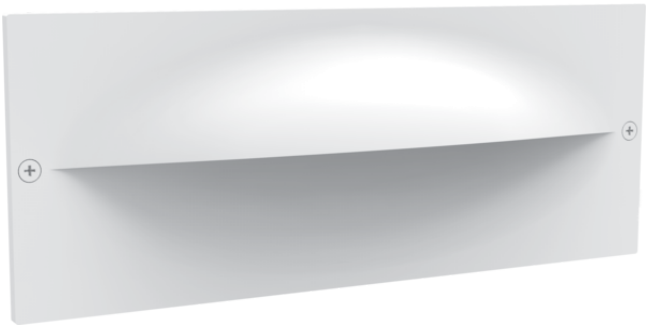

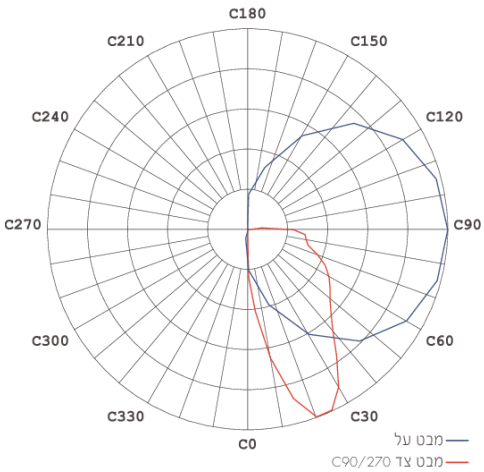

גוף שקוע חומה א-סימטרי מונע סנוור. פתרון מעוצב לתאורת חוץ ופנים בדרגת אטימות IP65. כולל קופסת ביטון מ- PC וברגי נירוסטה אל-חלד. להתקנה במעברים, חומות, כניסה לחניונים ועוד.

מק"ט - 74212113

דגם - GL13308

קישור לדף מוצר ואביזרים נלווים באתר

- מתאים לדרישות התקן הישראלי
- IK08
- IP65
- CLASS1
- אייקון של 220-240 וולט 50-60 הרץ
- מוצר בדרגת VALUE
- 3 שנות אחריות

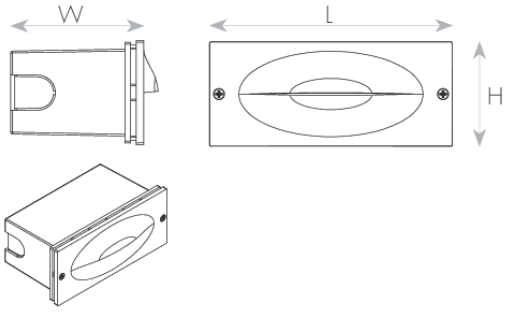



DIMENSIONS & WEIGHT

Width	120mm
Length	55mm
Height	77mm
Product weight	220g
Cut hole diameter	114X60X45mm

MATERIALS & COLORS

Cable surface [mm2]	white
Protection class IEC 62262	aluminum
Cover finishing	IK08
Cover material	milky
Lens material	PC

ELECTRICAL DATA

Nominal wattage	6.7W
Nominal current	0.04A
Nominal voltage	220-240V
Mains frequency	50/60Hz
Protection class	Class 1
Operating mode	Internal LED driver
Driver manufacturer	Integrated
Power factor	>0.75
Dimmable mode	No

CERTIFICATES & STANDARDS

Nisko Class	VALUE 3 Years
Israeli Standard	Ta=40°C IS 20-1 IS 20-2-2
CB	IEC 60598-1 IEC 60598-2-2 IEC 62031 IEC 62493
Photobiological Safety	IEC 62778 RG0 (Exempt)
EMC	IEC 55015 IEC 61000-3-2 IEC 61000-3-3 IEC 61547
LM80	✓
IP 60529	IP65
Protection class IK 62262 (shock resistance)	IK08
ISO 9001	✓

APPLICATION & MOUNTING

Ambient temperature range	-25...+40°C

PERFORMANCE

Lifespan (Hr)	50000Hrs

PHOTOMETRIC DATA

Luminous efficacy	4.5Lm/W
Luminous flux	30Lm
CCT	3000K
CRI	>80
LED manufacturer	OSRAM
Chip type	SMD 3030
Beam angle	120°
Efficiency	100%

www.niskoelec.com < info@niskoelec.com < 072-2400-600 > מודיעין ,41 המעיין > קבוצת ניסקו בע"מ