# שקוע חומה לבן WALL SMALL-V 6W IP65
# אור ניטרלי

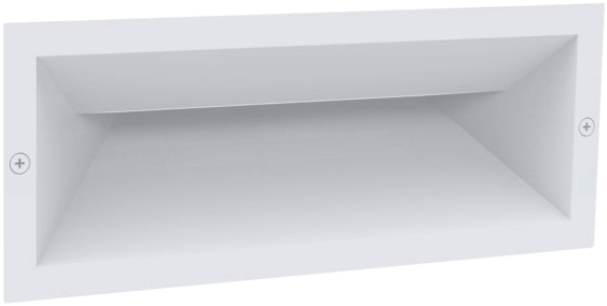

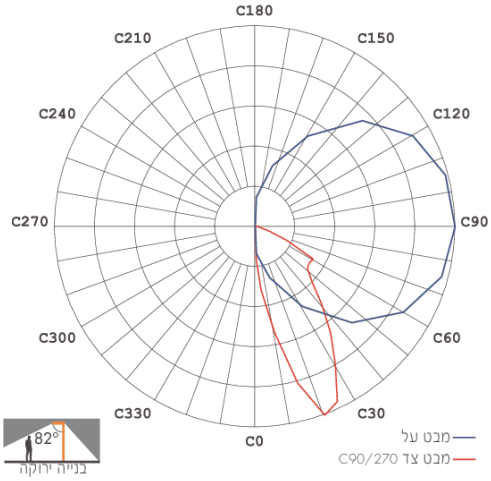


גוף שקוע חומה א-סימטרי מונע סנוור. פתרון מעוצב לתאורת חוץ ופנים בדרגת אטימות IP65. כולל קופסת ביטון מ- PC וברגי נירוסטה אל-חלד. להתקנה במעברים, חומות, כניסה לחניונים ועוד.

מק"ט - 74114254

דגם - GL13309

קישור לדף מוצר ואביזרים נלווים באתר

- מתאים לדרישות התקן הישראלי
- IK08
- IP65
- CLASS1
- אייקון של 220-240 וולט 50-60 הרץ
- מוצר בדרגת VALUE
- 3 שנות אחריות

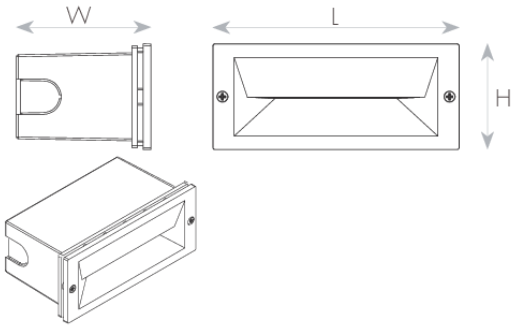




# DIMENSIONS & WEIGHT

| | |
|---|---|
| Width | 120mm |
| Length | 55mm |
| Height | 77mm |
| Product weight | 220g |
| Cut hole diameter | 114X60X45mm |

# MATERIALS & COLORS

| | |
|---|---|
| Cable surface [mm2] | white |
| Protection class IEC 62262 | aluminum |
| Cover finishing | IK08 |
| Cover material | milky |
| Lens material | PC |

# ELECTRICAL DATA

| | |
|---|---|
| Nominal wattage | 6.7W |
| Nominal current | 0.04A |
| Nominal voltage | 220-240V |
| Mains frequency | 50/60Hz |
| Protection class | Class 1 |
| Operating mode | Internal LED driver |
| Driver manufacturer | Integrated |
| Power factor | >0.75 |
| Dimmable mode | No |

# CERTIFICATES & STANDARDS

| | |
|---|---|
| Nisko Class | VALUE 3 Years |
| Israeli Standard | Ta=40°C<br>IS 20-1<br>IS 20-2-2 |
| CB | IEC 60598-1<br>IEC 60598-2-2<br>IEC 62031<br>IEC 62493 |
| Photobiological Safety | IEC 62778 RG0 (Exempt) |
| EMC | IEC 55015<br>IEC 61000-3-2<br>IEC 61000-3-3<br>IEC 61547 |
| LM80 | ✓ |
| IP 60529 | IP65 |
| Protection class IK 62262 (shock resistance) | IK08 |
| ISO 9001 | ✓ |

# APPLICATION & MOUNTING

| | |
|---|---|
| Ambient temperature range | -25...+40°C |

# PERFORMANCE

| | |
|---|---|
| Lifespan (Hr) | 50000Hrs |

# PHOTOMETRIC DATA

| | |
|---|---|
| Luminous efficacy | 4.5Lm/W |
| Luminous flux | 30Lm |
| CCT | 4000K |
| CRI | >80 |
| LED manufacturer | OSRAM |
| Chip type | SMD 3030 |
| Beam angle | 120° |
| Efficiency | 100% |


www.niskoelec.com < info@niskoelec.com < 072-2400-600 < קבוצת ניסקו בע"מ > המעיין 41, מודיעין >