תאורת רחוב אפור MAXI TIGER 60W IP66
RAL 7038 אור חם



גוף תאורת רחוב מודולרי בעיצוב מרהיב ביעילות אורית גבוהה של כ-120Lm/W, לצד דרגת אטימות גבוהה ביותר - IP66. עומד בתקנות מחמירות. חיסכון מוכח באנרגיה, תחזוקה והוצאות חשמל. להארת רחובות, שבילים, פארקים, גינות, שצ"פים וכדומה.

מק"ט - 73360338

דגם - EL-SL58-A

קישור לדף מוצר ואביזרים נלווים באתר

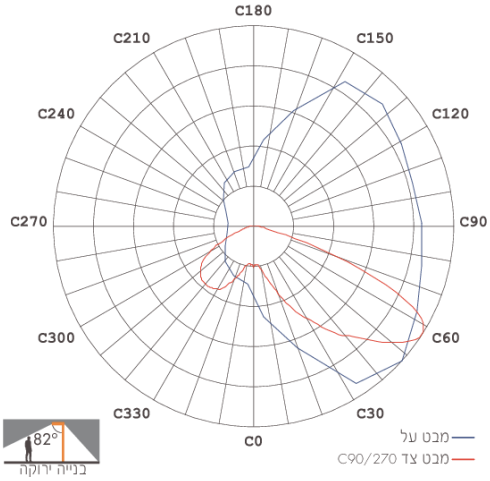

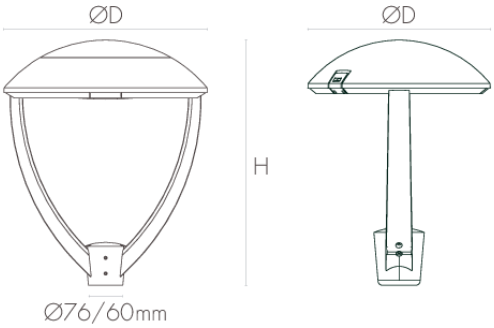

DIMENSIONS & WEIGHT

Height	627mm
Diameter	520mm
Product weight	7300g

MATERIALS & COLORS

Cable surface [mm2]	RAL 7038 GRAY
Protection class IEC 62262	aluminum
Cover finishing	IK08
Cover material	Clear
Lens material	glass

ELECTRICAL DATA

Nominal wattage	60W
Nominal current	0.27A
Nominal voltage	220-240V
Mains frequency	50/60Hz
Protection class	Class 1
Operating mode	Internal LED driver
Driver manufacturer	INVENTRONICS
Driver model	EUD-075S070BV
Driver output current	700mA
Power factor	>0.97
THDi	<5%
Output ripple current	≤5%
Inrush current time T_{h50}	740µs
Dimmable mode	ON/OFF dimmable optional

CERTIFICATES & STANDARDS

Nisko Class	PROFESSIONAL 5 Years
Israeli Standard	Ta=50°C IS 20-1 IS 20-2-3
CB	IEC 60598-1 IEC 60598-2-3 IEC 61347-1 IEC 61347-2-13 IEC 62031 IEC 62384 IEC 62493
International Standards	ENEC
Photobiological Safety	IEC 62471 RG0 (Exempt) IEC 62778 RG0 (Exempt)
EMC	IEC 55015 IEC 61000-3-2 IEC 61000-3-3 IEC 61547
LM80	√
TM21	√ Ta=40°C
Binning	√ Declaration SDCM ≤ 5
IP 60529	IP66
Protection class IK 62262 (shock resistance)	IK08
Salt Spray Test	IEC 60068-2-52
Vibration Test	ANSI C136.31
Green Building	ISO 14001
ISO 9001	√

APPLICATION & MOUNTING

Ambient temperature range	-30...+45°C

PERFORMANCE

Lifespan (Hr)	50000Hrs
TM21	√ Ta=40°C
Lifespan L70	>72000Hrs
Lifespan L80	>72000Hrs
Lifespan L90	>36000Hrs
Driver lifespan	50000Hrs

PHOTOMETRIC DATA

Luminous efficacy	118Lm/W
Luminous flux	7100Lm
CCT	3000K
CRI	>70
LED manufacturer	LUMILEDS
Chip type	SMD 3030
SDCM	≤5
Beam angle	145X60°
IES Classification	Type III
Longitudinal Classification	Short
BUG Rating	B2-U0-G1
Efficiency	100%

www.niskoelec.com < info@niskoelec.com < 072-2400-600 < מודיעין ,41 המעיין < קבוצת ניסקו בע"מ