תאורת רחוב אפור MINI TIGER 60W IP66
אור חם



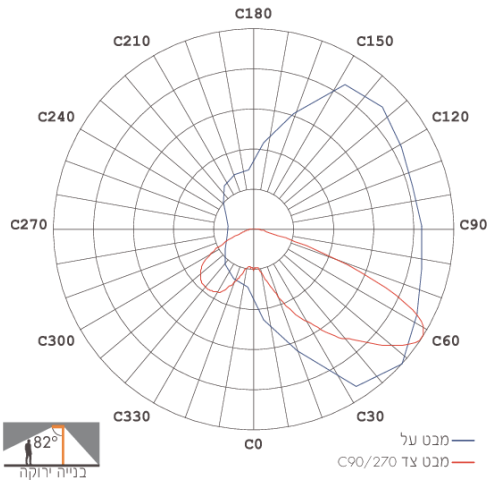

גוף תאורת רחוב מודולרי בעיצוב מרהיב ביעילות אורית גבוהה של כ-120Lm/W, לצד דרגת אטימות גבוהה ביותר - IP66. עומד בתקנות מחמירות. חיסכון מוכח באנרגיה, תחזוקה והוצאות חשמל. להארת רחובות, שבילים, פארקים, גינות, שצ"פים וכדומה.

מק"ט - 73360301

דגם - EL-SL58-AS

קישור לדף מוצר ואביזרים נלווים באתר

- מתאים לדרישות התקן הישראלי
- IK08
- IP66
- CLASS1
- אייקון של 240-220 וולט 60-50 הרץ
- מוצר בדרגת PRO
- 5 שנות אחריות



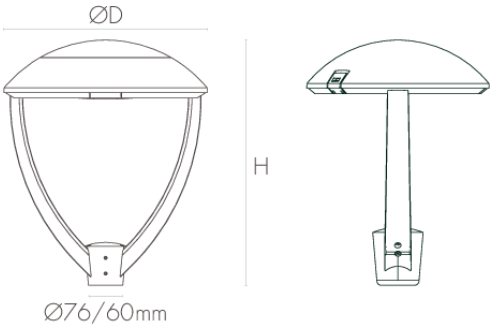

DIMENSIONS & WEIGHT

Height	510mm
Diameter	380mm
Product weight	7000g

MATERIALS & COLORS

Cable surface [mm2]	RAL 9023 Gray
Protection class IEC 62262	aluminum
Cover finishing	IK08
Cover material	Clear
Lens material	glass

ELECTRICAL DATA

Nominal wattage	60W
Nominal current	0.28A
Nominal voltage	220-240V
Mains frequency	50/60Hz
Protection class	Class 1
Operating mode	Internal LED driver
Driver manufacturer	INVENTRONICS
Driver model	EUD-075S070BV
Driver output current	700mA
Power factor	>0.97
THDi	<5%
Output ripple current	≤5%
Inrush current time T_{h50}	740µs
Dimmable mode	ON/OFF dimmable optional

CERTIFICATES & STANDARDS

Nisko Class	PROFESSIONAL 5 Years
Israeli Standard	Ta=50°C IS 20-1 IS 20-2-3
CB	IEC 60598-1 IEC 60598-2-3 IEC 61347-1 IEC 61347-2-13 IEC 62031 IEC 62384 IEC 62493
CE	✓
International Standards	ENEC
Photobiological Safety	IEC 62471 RG0 (Exempt) IEC 62778 RG0 (Exempt)
EMC	IEC 55015 IEC 61000-3-2 IEC 61000-3-3 IEC 61547
LM80	✓
TM21	√ Ta=40°C
LM79	✓
Binning	√ Declaration SDCM ≤ 5
IP 60529	IP66
Protection class IK 62262 (shock resistance)	IK08
Salt Spray Test	IEC 60068-2-52
Vibration Test	ANSI C136.31
Green Building	ISO 14001
ISO 9001	✓

APPLICATION & MOUNTING

Ambient temperature range	-30...+45°C

PERFORMANCE

Lifespan (Hr)	50000Hrs
TM21	√ Ta=40°C
Lifespan L70	>72000Hrs
Lifespan L80	>72000Hrs
Lifespan L90	>36000Hrs
Driver lifespan	50000Hrs

PHOTOMETRIC DATA

Luminous efficacy	117Lm/W
Luminous flux	7050Lm
CCT	3000K
CRI	>70
LED manufacturer	LUMILEDS
Chip type	SMD 3030
SDCM	≤5
Beam angle	145X60°
IES Classification	Type III
Longitudinal Classification	Short
BUG Rating	B2-U0-G1
Efficiency	100%

www.niskoelec.com < info@niskoelec.com < 072-2400-600 > מודיעין 41, המעיין > קבוצת ניסקו בע"מ