שקוע לד לבן FLAME 10W 90mm אור חם



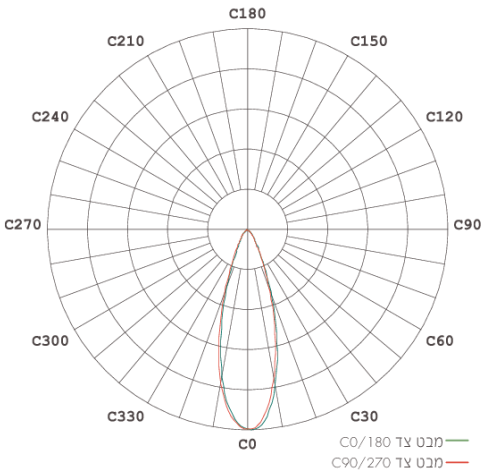

סדרת שקועי תקרה בטכנולוגיה מתקדמת ועיצוב אדריכלי עם יכולת כיוונון של 355°, מאפשר פריסה מדויקת של האור בסביבה. ספוט מצויד בעדשה ייחודית HONEYCOMB להארה עדינה וחמימה ולמניעת סנוור בזווית הארה ממוקדת 38°. איכות אורית גבוהה CRI>90 המבטיחה תאורה איכותית וטבעית. כולל דרייבר חיצוני ללא ריצוד המאפשר התקנה קלה ונוחה. לשימוש במסדרונות, חדרי מגורים, גלריות, מוזיאונים, בתי מלון ועוד.

מק"ט - 71820022

דגם - DA8204RR 10W 38° 3000K WHITE

קישור לדף מוצר ואביזרים נלווים באתר

- מתאים לדרישות התקן הישראלי
- IP20
- CLASS2
- אייקון של 220-240 וולט 50-60 הרץ
- מוצר בדרגת VALUE
- 3 שנות אחריות

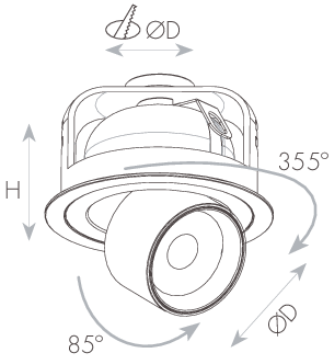



DIMENSIONS & WEIGHT

Height	70mm
Diameter	95mm
Product weight	350g
Cut hole diameter	90mm

MATERIALS & COLORS

Cable surface [mm2]	white
Protection class IEC 62262	aluminum
Cover material	Clear
Lens material	PC

ELECTRICAL DATA

Nominal wattage	10W
Nominal current	0.07A
Nominal voltage	220-240V
Mains frequency	50/60Hz
Protection class	Class 2
Operating mode	External LED driver
Driver manufacturer	EAGLERISE
Driver model	LS-8-200 SI ECO
Driver output current	200mA
Power factor	>0.52
Output ripple current	≤5%
Dimmable mode	No
Optional driver ON/OFF	LF 17900100
Optional driver 1-10V	LF 17900216
Optional driver DALI	LF 17900250
Optional driver TRIAC	LF 17900031 LF 17900032

CERTIFICATES & STANDARDS

Nisko Class	VALUE 3 Years
Israeli Standard	Ta=25°C IS 20-1 IS 20-2-2
CB	IEC 62031
CE	IEC 60598-1 IEC 60598-2-2 IEC 61347-1 IEC 61347-2-13 IEC 62031 IEC 62493
Photobiological Safety	IEC 62778 - RG1
EMC	IEC 55015 IEC 61000-3-2 IEC 61000-3-3 IEC 61547
LM80	✓
IP 60529	IP20
ISO 9001	✓

APPLICATION & MOUNTING

Ambient temperature range	-10...+40°C

PERFORMANCE

Lifespan (Hr)	50000Hrs
Driver lifespan	50000Hrs

PHOTOMETRIC DATA

Luminous efficacy	80Lm/W
Luminous flux	800Lm
CCT	3000K
CRI	>90
LED manufacturer	CREE
Chip type	COB
Beam angle	38°
CIE class	Direct
Efficiency	100%

www.niskoelec.com < info@niskoelec.com < 072-2400-600 > קבוצת ניסקו בע"מ > המעיין 41, מודיעין >