שקוע תקרה לבן FUJI 8W DIM 70mm IP65 4CCT



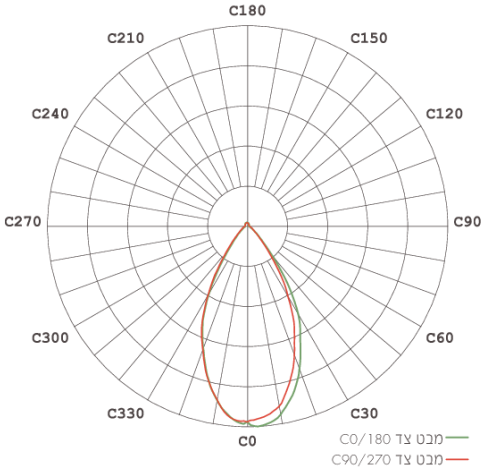

שקוע תקרה קומפקטי מוגן מים IP65. פתרון מושלם בעיצוב עדין המתאים לכל חלל. מגיע עם ארבעה גווני אור לבחירה. לעמעום בשיטת TRIAC, לשליטה מלאה באווירה ובעוצמת האור. דרייבר מובנה ללא ריצוד, מספק אור איכותי, עמידות גבוהה ועיצוב אלגנטי. אידיאלי להארה במטבחים, אמבטיות, שטחי מסחר ועוד.

מק"ט - 71720015

דגם - Spot Light 8W IP65 60D 4CCT DIM WHITE 1908

קישור לדף מוצר ואביזרים נלווים באתר

- מתאים לדרישות התקן הישראלי
- IP20 IP65
- CLASS2
- אייקון של 240-220 וולט 60-50 הרץ
- מוצר בדרגת VALUE
- 3 שנות אחריות



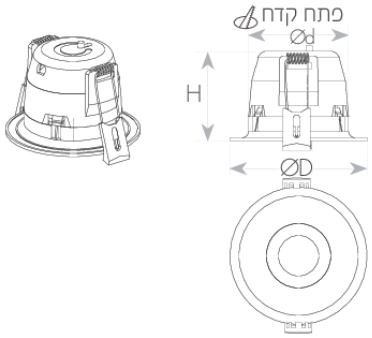

DIMENSIONS & WEIGHT

Height	55mm
Diameter	85mm
Product weight	140g
Cut hole diameter	70mm

MATERIALS & COLORS

Cable surface [mm2]	white
Protection class IEC 62262	aluminum
Cover material	Clear
Lens material	PC

ELECTRICAL DATA

Nominal wattage	7W
Nominal current	0.03A
Nominal voltage	220-240V
Mains frequency	50/60Hz
Protection class	Class 2
Operating mode	Internal LED driver
Driver manufacturer	Integrated
Power factor	>0.97
THDi	<10%
Dimmable mode	Yes

CERTIFICATES & STANDARDS

Nisko Class	VALUE 3 Years
Israeli Standard	Ta=35°C IS 20-1 IS 20-2-2
CE	IEC 60598-1 IEC 60598-2-2 IEC 62031 IEC 62493
Photobiological Safety	IEC 62778 RG0 (Exempt)
EMC	IEC 55015 IEC 61000-3-2 IEC 61000-3-3 IEC 61547
IP 60529	IP20/IP65
ISO 9001	✓

APPLICATION & MOUNTING

Ambient temperature range	-10...+40°C

PERFORMANCE

Lifespan (Hr)	30000Hrs

PHOTOMETRIC DATA

Luminous efficacy	107Lm/W
Luminous flux	750(4K)Lm
CCT	2700/3000/4000/6500K
CRI	>80
LED manufacturer	LUMILEDS
Chip type	SMD 2835
Beam angle	60°
CIE class	Direct
Efficiency	100%

www.niskoelec.com < info@niskoelec.com < 072-2400-600 > קבוצת ניסקו בע"מ > המעיין 41, מודיעין