שקוע תקרה שחור ELFIN SYLVANIA 6W IP65 3CCT



ספוט שקוע מבית SYLVANIA העולמית מבטיח ביצועים אמינים בדרגת אטימות גבוהה IP65. מבנה גוף התאורה הקומפקטי מאפשר התקנה קלה ופשוטה בכל סביבה. טכנולוגיה מתקדמת המספקת יעילות אורית גבוהה ותאורה מדויקת. בחירת גוון אור בלחיצת כפתור - חם, ניטרלי או קר בגוף אחד. להארה במטבחים, אמבטיות, שטחי מסחר ועוד.

מק"ט - 71720011

דגם - 660931061400

קישור לדף מוצר ואביזרים נלווים באתר

- מתאים לדרישות התקן הישראלי
- IK03
- IP20 IP65
- CLASS2
- אייקון של 220-240 וולט 50-60 הרץ
- מוצר בדרגת VALUE
- 3 שנות אחריות

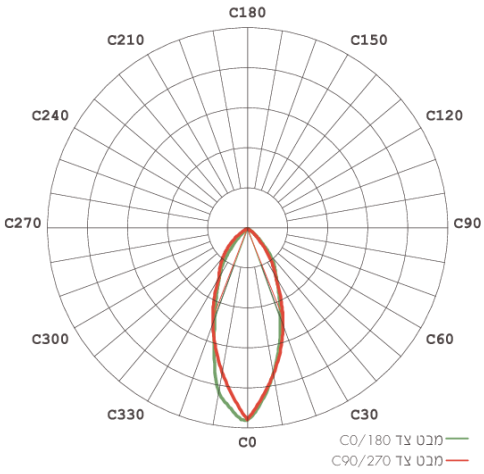

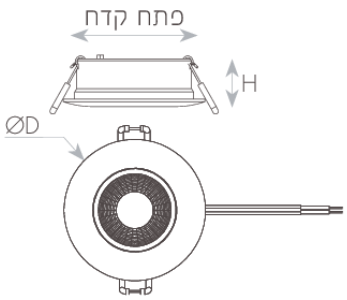



DIMENSIONS & WEIGHT

Height	30mm
Diameter	85mm
Product weight	103g
Cut hole diameter	72mm

MATERIALS & COLORS

Cable surface [mm2]	black
Protection class IEC 62262	aluminum
Cover finishing	IK03
Cover material	Clear
Lens material	PC

ELECTRICAL DATA

Nominal wattage	5.7W
Nominal current	0.04A
Nominal voltage	220-240V
Mains frequency	50/60Hz
Protection class	Class 2
Operating mode	Internal LED driver
Driver manufacturer	ADAYO
Driver model	6W/0.019A/250V/230V
Driver output current	19mA
Power factor	>0.70
Output ripple current	≤20%
Inrush current	2.5A
Inrush current time T_{h50}	100µs
Dimmable mode	No

CERTIFICATES & STANDARDS

Nisko Class	VALUE 3 Years
Israeli Standard	Ta=25°C IS 20-1 IS 20-2-2
CB	IEC 60598-1 IEC 60598-2-2 IEC 62031
CE	✓
Photobiological Safety	IEC 62471 RG1
EMC	IEC 55015 IEC 61000-3-2 IEC 61000-3-3 IEC 61547
LM80	✓
IP 60529	IP20/IP65
Protection class IK 62262 (shock resistance)	IK03
ISO 9001	✓

APPLICATION & MOUNTING

Ambient temperature range	-20...+40°C

PERFORMANCE

Lifespan (Hr)	30000Hrs
Driver lifespan	30000Hrs

PHOTOMETRIC DATA

Luminous efficacy	96Lm/W
Luminous flux	500/550/550Lm
CCT	2700/3000/4000K
CRI	>80
LED manufacturer	Bridgelux
Chip type	SMD 2835
SDCM	≤5
Beam angle	38°
CIE class	Direct
Efficiency	100%