שקוע תקרה שחור ANNA12W 75mm IP44 3CCT



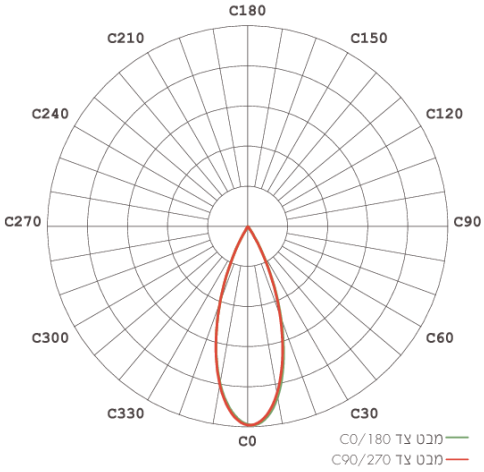

סדרת שקועי תקרה בעיצוב מדויק ושוליים דקים במיוחד. ספוט DARKLIGHT למניעת סנוור ולמיקוד קרני האור בזווית הארה 38°. גוון האור ניתן לבחירה - חם, ניטרלי או קר ומותאם לכל אווירה. מקדם מסירת צבע גבוה ביותר CRI>90 ודרייבר חיצוני ללא ריצוד. מתאים להנמכת גבס סטנדרטית. להארת מסדרונות, חדרי מגורים, גלריות, מוזיאונים, בתי מלון ועוד.

מק"ט - 71608007

דגם - Q-9612R

קישור לדף מוצר ואביזרים נלווים באתר

- מתאים לדרישות התקן הישראלי
- IK04
- IP20 IP44
- CLASS2
- אייקון של 240-220 וולט 60-50 הרץ
- מוצר בדרגת VALUE
- 3 שנות אחריות

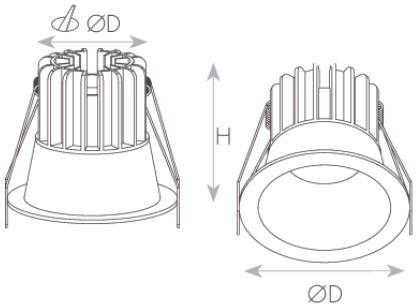



DIMENSIONS & WEIGHT

Height	79mm
Diameter	85mm
Product weight	280g
Cut hole diameter	75mm

MATERIALS & COLORS

Cable surface [mm2]	black
Protection class IEC 62262	aluminum
Cover finishing	IK04
Cover material	Clear
Lens material	glass

ELECTRICAL DATA

Nominal wattage	12W
Nominal current	0.09A
Nominal voltage	220-240V
Mains frequency	50/60Hz
Protection class	Class 2
Operating mode	External LED driver
Driver manufacturer	LIFUD
Driver model	LF-GIR013YS0300H
Driver output current	300mA
Power factor	>0.59
Output ripple current	≤8%
Inrush current	9A
Inrush current time T_{h50}	120µs
Max. no. of lum. On circuit break. B10 A	30
Max. no. of lum. On circuit break. B16 A	50
Max. no. of lum. On circuit break. C10 A	60
Max. no. of lum. On circuit break. C16 A	90
Dimmable mode	ON/OFF dimmable optional
Optional driver ON/OFF	LF 17900101
Optional driver 1-10V	LF 17900216 LF 17900217
Optional driver DALI	LF 17900250 LF 17900251
Optional driver TRIAC	LF 17900033

CERTIFICATES & STANDARDS

Nisko Class	VALUE 3 Years
Israeli Standard	Ta=45°C IS 20-1 IS 20-2-2
CE	IEC 60598-1 IEC 60598-2-2 IEC 61347-1 IEC 61347-2-13 IEC 62031 IEC 62493
Photobiological Safety	IEC 62778 RG0 (Exempt)
EMC	IEC 55015 IEC 61000-3-2 IEC 61000-3-3 IEC 61547
LM80	✓
IP 60529	IP20/IP44
Protection class IK 62262 (shock resistance)	IK04
ISO 9001	✓

APPLICATION & MOUNTING

Ambient temperature range	-15...+45°C

PERFORMANCE

Lifespan (Hr)	45000Hrs

PHOTOMETRIC DATA

Luminous efficacy	96Lm/W
Luminous flux	1150(4K)Lm
CCT	3000/4000/6000K
CRI	>90
LED manufacturer	SEMIB
Chip type	COB
Beam angle	38°
CIE class	Direct
Efficiency	100%

www.niskoelec.com < info@niskoelec.com < 072-2400-600 > קבוצת ניסקו בע"מ > המעיין 41, מודיעין >