שקוע לד לבן ANNA 7W 75mm IP44 3CCT



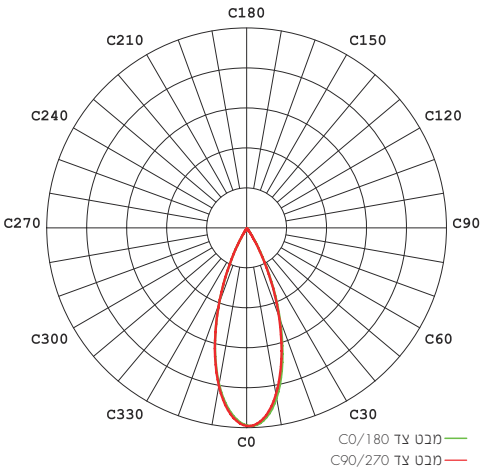

סדרת שקועי תקרה בעיצוב מדויק ושוליים דקים במיוחד. ספוט DARKLIGHT למניעת סנוור ולמיקוד קרני האור בזווית הארה 38°. גוון האור ניתן לבחירה - חם, ניטרלי או קר ומותאם לכל אווירה. מקדם מסירת צבע גבוה ביותר CRI>90 ודרייבר חיצוני ללא ריצוד. מתאים להנמכת גבס סטנדרטית. להארת מסדרונות, חדרי מגורים, גלריות, מוזיאונים, בתי מלון ועוד.

מק"ט - 71608001
דגם - Q-9612R
קישור לדף מוצר ואביזרים נלווים באתר

3 YEAR GUARANTEE | VALUE | 220-240V 50-60Hz | IP20 IP44 | IK04 | מתאים לדרישות התקן הישראלי

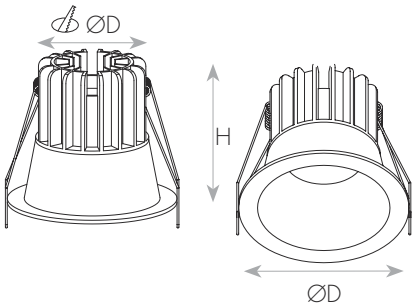

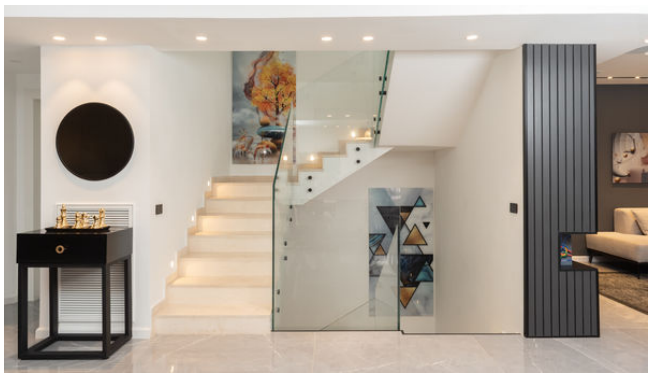

DIMENSIONS & WEIGHT — מידות ומשקל

Height	79mm
Diameter	85mm
Product weight	280g
Cut hole diameter	75mm

MATERIALS & COLORS — מבנה וגימור

Product color	white
Body material	aluminum
Protection class IEC 62262	IK04
Cover finishing	Clear
Cover material	glass

ELECTRICAL DATA נתונים חשמליים

Nominal wattage	7.9W
Nominal current	0.06A
Nominal voltage	220-240V
Mains frequency	50/60Hz
Protection class	Class 2
Operating mode	External LED driver
Driver manufacturer	LIFUD
Driver model	LF-GIR009YS0200H
Driver output current	200mA
Power factor	>0.59
Output ripple current	≤0.5%
Inrush current	25A
Inrush current time T_{h50}	60µs
Max. no. of lum. On circuit break. B10 A	60
Max. no. of lum. On circuit break. B16 A	96
Max. no. of lum. On circuit break. C10 A	100
Max. no. of lum. On circuit break. C16 A	160
Dimmable mode	ON/OFF dimmable optional
Optional driver ON/OFF	LF 17900101
Optional driver 1-10V	LF 17900216 LF 17900217
Optional driver DALI	LF 17900250 LF 17900251
Optional driver TRIAC	LF 17900033

CERTIFICATES & STANDARDS תקנים

Nisko Class	VALUE 3 Years
Israeli Standard	Ta=45°C IS 20-1 IS 20-2-2
CE	IEC 60598-1 IEC 60598-2-2 IEC 61347-1 IEC 61347-2-13 IEC 62031 IEC 62493
Photobiological Safety	IEC 62778 RG0 (Exempt)
EMC	IEC 55015 IEC 61000-3-2 IEC 61000-3-3 IEC 61547
LM80	√
IP 60529	IP20/IP44
Protection class IK 62262 (shock resistance)	IK04
ISO 9001	√

APPLICATION & MOUNTING יישומים

Application environment	Indoor
Mounting type	Recessed
Mounting location	Ceiling
Type of protection	IP20/IP44
Ambient temperature range	-15...+45°C

PERFORMANCE ביצועים

Lifespan (Hr)	45000Hrs

PHOTOMETRIC DATA אופטיקה

Luminous efficacy	95Lm/W
Luminous flux	750(4K)Lm
CCT	3000/4000/6000K
CRI	>90
LED manufacturer	SEMIB
Chip type	COB
Beam angle	38°
CIE class	Direct
Efficiency	100%

www.niskoelec.com < info@niskoelec.com < 072-2400-600 < מודיעין 41, המעיין < קבוצת ניסקו בע"מ