צמוד קיר / תקרה אפור כהה TRUMPET
LUTEC 11W IP54 אור חם



גוף תאורה של חברת LUTEC מבית ניסקו. משמש כמנורת קיר עם ראש מתכוונן. זווית הארה, המדגישה את החלל המואר בתאורת לד עוצמתית וביעילות אורית גבוהה של 100Lm/W. גוף אלומיניום וכיסוי זכוכית שקופה. התקנה נוחה וקלה. להארה בהיקפי מבנה, כניסות, מרפסות, גינות, מבואות ועוד.

מק"ט - 71510026

דגם - 5626007118

קישור לדף מוצר ואביזרים נלווים באתר

- מתאים לדרישות התקן הישראלי
- IP54
- CLASS1
- אייקון של 220-240 וולט 50-60 הרץ
- מוצר בדרגת VALUE
- 5 שנות אחריות

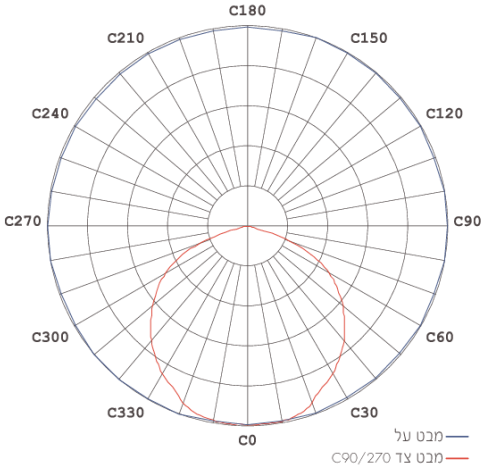

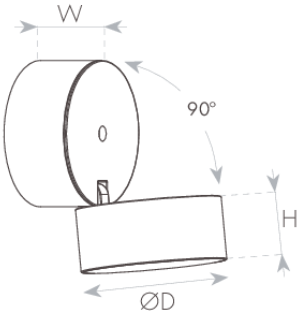



DIMENSIONS & WEIGHT

Height	88mm
Diameter	93mm
Product weight	500g

MATERIALS & COLORS

Cable surface [mm2]	dark gray
Protection class IEC 62262	aluminum
Cover material	Clear
Lens material	glass

ELECTRICAL DATA

Nominal wattage	11W
Nominal current	0.07A
Nominal voltage	220-240V
Mains frequency	50/60Hz
Protection class	Class 1
Operating mode	Internal LED driver
Driver manufacturer	Integrated
Power factor	>0.70
Dimmable mode	No

CERTIFICATES & STANDARDS

Nisko Class	VALUE 5 Years
Israeli Standard	Ta=25°C IS 20-1 IS 20-2-1
CB	IEC 60598-1 IEC 60598-2-1 IEC 62031 IEC 62493
Photobiological Safety	IEC 62471 RG0 (Exempt) IEC 62778 RG0 (Exempt)
IP 60529	IP54
Green Building	ISO 14001

APPLICATION & MOUNTING

Ambient temperature range	-20...+50°C

PERFORMANCE

Lifespan (Hr)	30000Hrs

PHOTOMETRIC DATA

Luminous efficacy	73Lm/W
Luminous flux	800Lm
CCT	3000K
CRI	>80
LED manufacturer	EVERLIGHT
Chip type	SMD 2835
Beam angle	108°
Efficiency	100%

www.niskoelec.com < info@niskoelec.com < 072-2400-600 < קבוצת ניסקו בע"מ > המעיין 41, מודיעין >