עמדת HOME & OFFICE תחת הטיח 8
מודול, ללא אביזרים

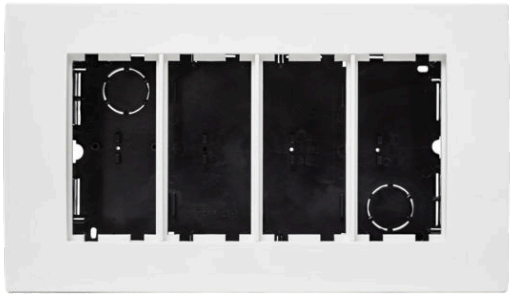

עמדה חשמל ותקשורת דקורטיבית מודולרית, המארגנת את סבך הכבלים באלגנטיות וביעילות. מיוצרת מפוליקרבונט, חומר כבה מאליו. אידאלית להתקנה לצד שולחנות לימוד בחדרי ילדים, עמדות טלויזיה ומשרדים. ניתן להזמין עמדה הכוללת שקעי כח מוגני ילדים, הנדרשים בבתי ספר ובגני ילדים, בהתאם לנהלי בטיחות משרד החינוך ובמוסדות ציבוריים אחרים.

מק"ט - 50160008
דגם - אופיס 8 תה"ט - ללא אביזרים
קישור לדף מוצר ואביזרים נלווים באתר

מתאים לדרישות התקן הישראלי | 220-240V 50-60Hz | PRO | 3 YEAR GUARANTEE



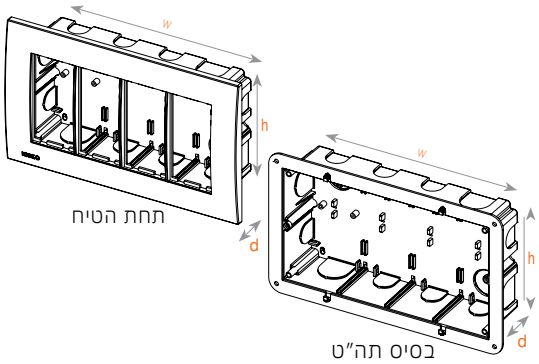

DIMENSIONS & WEIGHT — מידות ומשקל

Width	278mm
Length	168mm
Height	72mm
Depth	59mm
Cut hole width	240mm
Product weight	705g
Cut hole length	131mm

MATERIALS & COLORS — מבנה וגימור

Product color	white
Body material	PC

ELECTRICAL DATA נתונים חשמליים

Maximum current	16A

CERTIFICATES & STANDARDS תקנים

ISI Marking	√
ISO 9001	√
מחירון דקל	88.020.1070

APPLICATION & MOUNTING יישומים

Application environment	Indoor
Number of Modules	8
Mounting type	Recessed
Mounting location	Wall
Ambient temperature range	...+°C

www.niskoelec.com < info@niskoelec.com < 072-2400-600 < קבוצת ניסקו בע"מ < המעיין 41, מודיעין