עמדת HOME & OFFICE תחת הטיח 12 מודול, ללא אביזרים

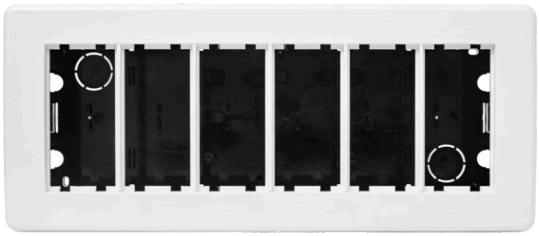

עמדה חשמל ותקשורת דקורטיבית מודולרית, המארגנת את סבך הכבלים באלגנטיות וביעילות. מיוצרת מפוליקרבונט, חומר כבה מאליו. אידאלית להתקנה לצד שולחנות לימוד בחדרי ילדים, עמדות טלויזיה ומשרדים. ניתן להזמין עמדה הכוללת שקעי כח מוגני ילדים, הנדרשים בבתי ספר ובגני ילדים, בהתאם לנהלי בטיחות משרד החינוך ובמוסדות ציבוריים אחרים.

מק"ט - 50112000
דגם - אופיס 12 תה"ט - ללא אביזרים
קישור לדף מוצר ואביזרים נלווים באתר

מתאים לדרישות התקן הישראלי | 220-240V 50-60Hz | PRO | 3 YEAR GUARANTEE

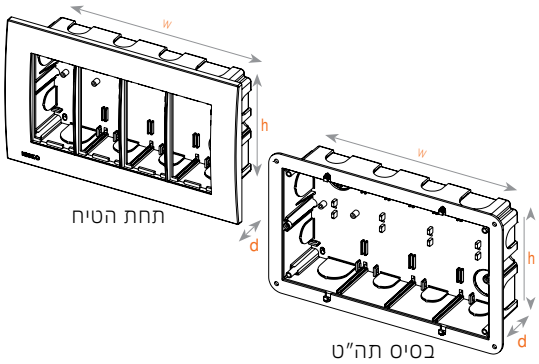



DIMENSIONS & WEIGHT — מידות ומשקל

Width	380mm
Length	168mm
Height	72mm
Depth	59mm
Cut hole width	351mm
Product weight	560g
Cut hole length	131mm

MATERIALS & COLORS — מבנה וגימור

Product color	white
Body material	PC

CERTIFICATES & STANDARDS	תקנים
ISI Marking	√
ISO 9001	√

APPLICATION & MOUNTING	יישומים
Application environment	Indoor
Number of Modules	12
Mounting type	Recessed
Mounting location	Wall
Ambient temperature range	...+°C

www.niskoelec.com < info@niskoelec.com < 072-2400-600 < מודיעין 41, המעיין < קבוצת ניסקו בע"מ