לוח חשמל תחת הטיח 54 מודול NISKOBOX



לוח מסדרת לוחות NISKOBOX החדשה - הלוח הרחב והנוח ביותר להתקנה. יותר מקום להזנת כבלים! יותר מקום בין הבסיס לפס הדין! יותר מרווח צד לעבודה! דלת חזקה בתוספת תפסן לחיצה לסגירה הרמטית ופלס מובנה במתנה.

מק"ט - 50060254

דגם - לוח חשמל תה"ט 54 מודול

קישור לדף מוצר ואביזרים נלווים באתר

- מתאים לדרישות התקן הישראלי
- IP40
- CLASS2
- אייקון של 240-220 וולט 60-50 הרץ
- 5 שנות אחריות
- תו תקן ישראלי
- עמיד ב-960 מעלות
- תו תקן ירוק



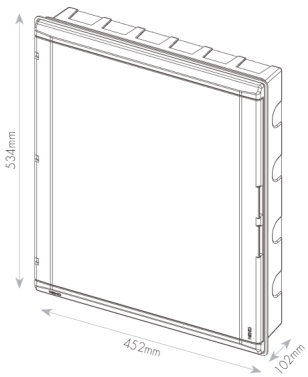

DIMENSIONS & WEIGHT

Width	452mm
Length	534mm
Height	102mm
Depth	83mm
Cut hole width	437
Product weight	8422g
Cut hole diameter	83H/437L/525Wmm
Cut hole length	525

MATERIALS & COLORS

Cable surface [mm2]	white
Protection class IEC 62262	PC

ELECTRICAL DATA

Maximum current	80
Mains frequency	50/60Hz
Protection class	Class 2

CERTIFICATES & STANDARDS

Nisko Class	PROFESSIONAL 5 Years
Israeli Standard	IS 60670-1
ISI Marking	✓
IP 60529	IP40
ISO 9001	✓
מחירון דקל	88.020.0140

APPLICATION & MOUNTING

not an empty array not an empty array not an empty array not an empty array

Application environment	Indoor
Number of Modules	54 3X18
Mounting type	Recessed
Mounting location	Wall
Type of protection	IP40
Ambient temperature range	-5...+60°C

www.niskoelec.com < info@niskoelec.com < 072-2400-600 < קבוצת ניסקו בע"מ < המעיין 41, מודיעין