לוח חשמל תחת הטיח 12 מודול NISKOBOX



לוח מסדרת לוחות NISKOBOX החדשה - הלוח הרחב והנוח ביותר להתקנה. יותר מקום להזנת כבלים! יותר מקום בין הבסיס לפס הדין! יותר מרווח צד לעבודה! דלת חזקה בתוספת תפסן לחיצה לסגירה הרמטית ופלס מובנה במתנה.

מק"ט - 50060212

דגם - לוח חשמל תה"ט 12 מודול

קישור לדף מוצר ואביזרים נלווים באתר

מתאים לדרישות התקן הישראלי | IP40 | 220-240V 50-60Hz | 5 YEAR GUARANTEE | 960°

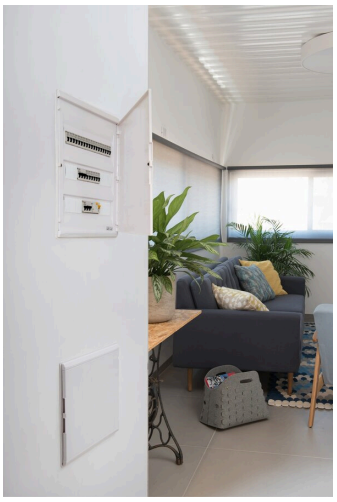

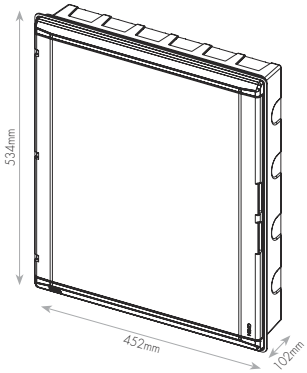

DIMENSIONS & WEIGHT	מידות ומשקל
Width	342mm
Length	284mm
Height	102mm
Depth	83mm
Cut hole width	327mm
Product weight	1530g
Cut hole length	274mm

MATERIALS & COLORS	מבנה וגימור
Product color	white
Body material	PC

ELECTRICAL DATA נתונים חשמליים

Maximum current	40A
Mains frequency	50/60Hz
Protection class	Class 2

CERTIFICATES & STANDARDS תקנים

Nisko Class	PROFESSIONAL 5 Years
Israeli Standard	IS 60670-1
ISI Marking	√
IP 60529	IP40
ISO 9001	√
מחירון דקל	88.020.0100

APPLICATION & MOUNTING יישומים

Application environment	Indoor
Number of Modules	12
Mounting type	Recessed
Mounting location	Wall
Type of protection	IP40
Ambient temperature range	-5...+60°C

www.niskoelec.com < info@niskoelec.com < 072-2400-600 < מודיעין 41, המעיין < קבוצת ניסקו בע"מ