תאורה סולארית SOLIX 100W IP54 כולל חישן תנועה אור קר



תאורה סולארית מסדרת SOLIX בעלת עוצמה אורית מרשימה, פאנל סולארי לטעינה מירבית וסוללת ליתיום איכותית. כולל חיישן פוטוצל וחיישן תנועה המותקנים בגוף התאורה. זמן הפעלה מיטבי של כ-10 שעות, וזמן טעינה של כ-8 שעות. מותאם לגובה התקנה בין 3-5 מטרים.

מק"ט - 17830430

דגם - F-RL240-100W

קישור לדף מוצר ואביזרים נלווים באתר

- מתאים לדרישות התקן הישראלי
- IP54
- CLASS3
- 3.7 וולט
- שנתיים אחריות

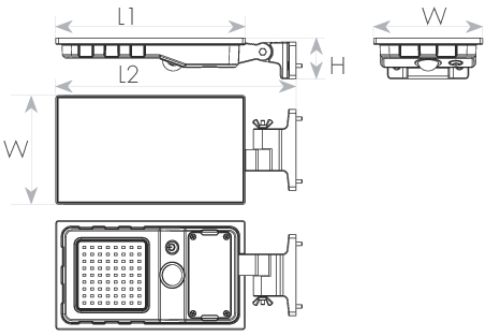



DIMENSIONS & WEIGHT

Width	118mm
Length	260mm
Height	32mm
Product weight	500g

MATERIALS & COLORS

Terminal section [mm2]	118X205
Cable surface [mm2]	black
Protection class IEC 62262	ABS
Cover material	Prismatic
Lens material	PMMA

ELECTRICAL DATA

Nominal wattage	100W
Battery capacity (Wh)	3.7V 4000mAh
Solar panel	6V 3W
Nominal voltage	3.7 DCV
Protection class	Class 3
Battery	Li-ion
Dimmable mode	No

CERTIFICATES & STANDARDS

Nisko Class	ECO 2 Years
Israeli Standard	Ta=50°C IS 20-1 IS 20-2-1
CE	IEC 60598-1 IEC 60598-2-1 IEC 62031
Photobiological Safety	IEC 62778 RG0 (Exempt)
EMC	IEC 55015 IEC 61547
IP 60529	IP54

APPLICATION & MOUNTING

Ambient temperature range	0...+50°C

PHOTOMETRIC DATA

Luminous flux	1500Lm
CCT	6500K
LED manufacturer	HONGLITRONIC
Chip type	SMD 2835
Beam angle	120°
Efficiency	100%

www.niskoelec.com < info@niskoelec.com < 072-2400-600 < מודיעין ,41 המעיין < קבוצת ניסקו בע"מ