הצפה שחור COLOR EAGLE 30W IP65
אור ירוק



סדרת גופי תאורת הצפה צבעונית בעיצוב דק ואלגנטי ליצירת האווירה המתאימה. עשויים יציקת אלומיניום וכוללים כיסוי פרוסט איכותי. בסדרה גווני אור הניתנים לבחירה בכחול, אדום וירוק. התקנה קלה ופשוטה עם זרוע מתכווננת. ייעודי להתקנה חיצונית בבתים, גינות, אולמות אירועים ועוד.

מק"ט - 17830141

דגם - E024EI SMD 30W IP65 GREEN Black body

קישור לדף מוצר ואביזרים נלווים באתר

- IP65
- CLASS1
- אייקון של 240-220 וולט 60-50 הרץ
- שנתיים אחריות



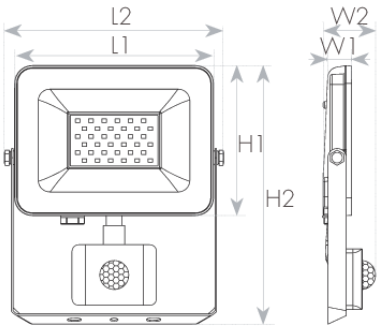

DIMENSIONS & WEIGHT

Width	22mm
Length	153mm
Height	114mm

MATERIALS & COLORS

Cable surface [mm2]	black
Protection class IEC 62262	aluminum
Cover material	Frosted

ELECTRICAL DATA

Nominal wattage	30W
Nominal voltage	220-240V
Mains frequency	50/60Hz
Protection class	Class 1

CERTIFICATES & STANDARDS

CE	✓
IP 60529	IP65

APPLICATION & MOUNTING

Ambient temperature range	...+°C

PERFORMANCE

Lifespan (Hr)	35000Hrs

PHOTOMETRIC DATA

Luminous efficacy	90Lm/W
Luminous flux	4500Lm
CCT	אירוקK
CRI	>80
Beam angle	120°

www.niskoelec.com < info@niskoelec.com < 072-2400-600 < מודיעין 41, המעיין < קבוצת ניסקו בע"מ