הצפה שחור EAGLE 50W IP65 אור קר עם חיישן



סדרת גופי הצפה מקצועיים בעיצוב דק ומסוגנן ובמראה קלאסי. עשויים יציקת אלומיניום וכוללים זרוע מתכווננת של 270°, כיסוי פרוסט איכותי למניעת סנוור. מתאפיינים ביעילות אורית גבוהה, חסכוניים במיוחד בצריכת החשמל. מותאמים ומשתלבים בכל אווירה ולכל מטרה. להתקנה חיצונית בבתים, גינות, שטחים פתוחים, מפעלים ועוד.

מק"ט - 17830135

דגם - E024EIS SMD 50W IP65 6000K Black body with sensor

קישור לדף מוצר ואביזרים נלווים באתר

- IP65
- CLASS1
- אייקון של 240-220 וולט 60-50 הרץ
- שנתיים אחריות

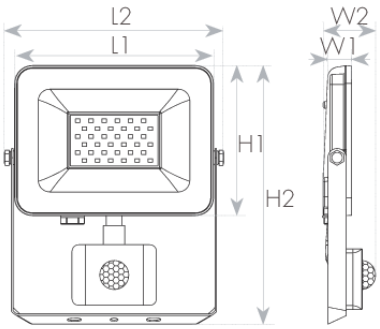



DIMENSIONS & WEIGHT

Width	23mm
Length	229mm
Height	235mm

MATERIALS & COLORS

Cable surface [mm2]	black
Protection class IEC 62262	aluminum
Cover material	Frosted

ELECTRICAL DATA

Nominal wattage	50W
Nominal voltage	220-240V
Mains frequency	50/60Hz
Protection class	Class 1

CERTIFICATES & STANDARDS

CE	✓
IP 60529	IP65

APPLICATION & MOUNTING

Ambient temperature range	...+°C

PERFORMANCE

Lifespan (Hr)	35000Hrs

PHOTOMETRIC DATA

Luminous efficacy	90Lm/W
Luminous flux	4500Lm
CCT	6000K
CRI	>80
Beam angle	120°

www.niskoelec.com < info@niskoelec.com < 072-2400-600 < קבוצת ניסקו בע"מ > המעיין 41, מודיעין >